Copying of this document and giving it to others and the use or communication of the contents thereof, are forbidden without express authority. Offenders are liable to the payment of damages. All rights are reserved in the event of the grant of a patent or the registration of the utility model or design

Weitergabe sowie Vervielfältigung dieser Unterlage, Verwertung und Mitteilung ihres Inhalts nicht gestattet, soweit nicht ausdrücklich zugestanden. Zuwiderhandlungen verpflichten zu Schadenersatz. Alle Rechte für den Fall der Patenterteilung oder Gebrauchsmuster-Eintragung vorbehalten.

INDUSTRIAL@AMPHENOL
TRUSTED GLOBALLY

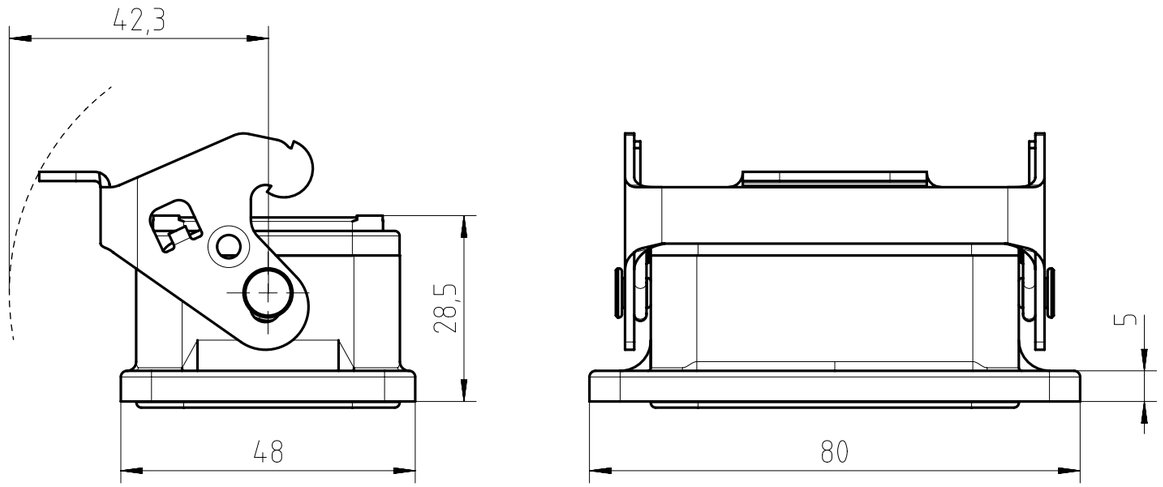

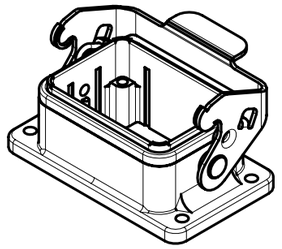

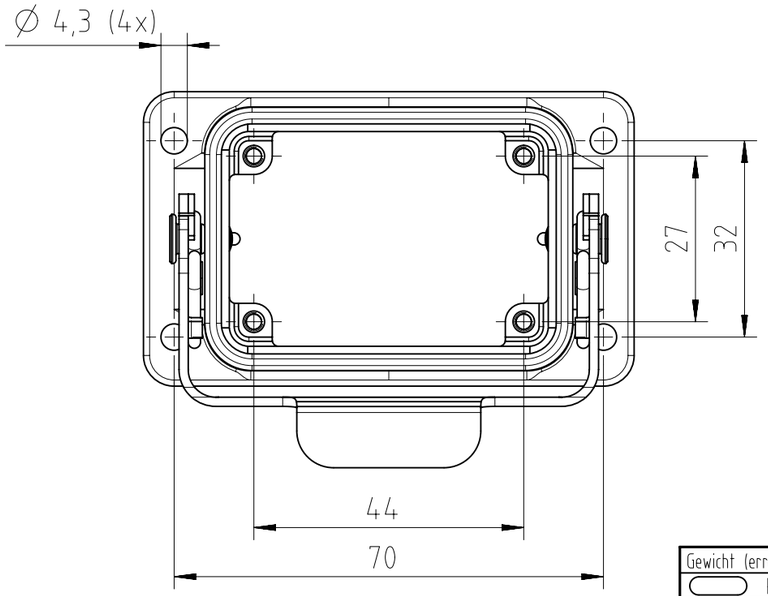

General Characteristics	Standard	Value
Type		Bulkhead Housing
Protection class	IEC 60529	IP67
Locking System	DIN EN 175 301-801 (DIN 43 652)	1 locking lever
Amount x size of cable entries & position		-

Climatical Characteristics	Standard	Value
Climatic category	IEC 60068-1	40 / 100 / 21
Temperature range	IEC 60068-1	-40°C / +100°C
Upper temperature	IEC 60512-11-9	+100°C
Lower temperature	IEC 60512-11-10	-40°C

Mechanical Characteristics	Standard	Value
Mechanical operation	IEC 60512-9-1	≥500 mating cycles

Material of housing	Aluminium die cast alloy
Material of sealings	CR
Surface of housing	powder coated
Color of housing	based on powder coating RAL 9006

Alle technischen Daten wurden unter Laborbedingungen ermittelt und können im Praxisbetrieb abweichen. Es handelt sich bei den Angaben weder um Beschaffenheits- noch um Haltbarkeitsgarantien.
All technical data have been measured in a laboratory environment and can be different during practical usage of the product. Any product information is for descriptive usage only and not legally binding; particulary the information does not constitute or provide any legal guarantees ("Beschaffenheitsgarantie" or "Haltbarkeitsgarantie").

Gewicht (errechnet) / *Calc WT*: 0,109 kg
Prüfmaß / *Testdimension*
Teileindex / *Partindexnumber:*
Bagatelle change:

Index	Änderung / *Description*	Datum / *Date*	Name
04	201700450	07.11.2017	PWÖLF

Zul. Abw. / *Tolerances*: ISO 2768-m
DIN / ISO 13715

Gez.	25.10.2017
Drawn	PWOELFFLE
Status	Released
Gepr.	08.11.2017
Checked	MGRIMM

Amphenol Tuchel Industrial GmbH

Maßstab / *Scale*: 1:1 (1:2) | A3

CUSTOMER DRAWING

Anbaugehäuse E6
housing bulkhead mounting E6

M C146 67F006 000 8

Blatt / *Sheet* 1 / 1 Bl.

Ers. f. / *Replacement for*: M-C146 67F0XX XXX 8 SA/TA

FA12017-001739

NXM-V04