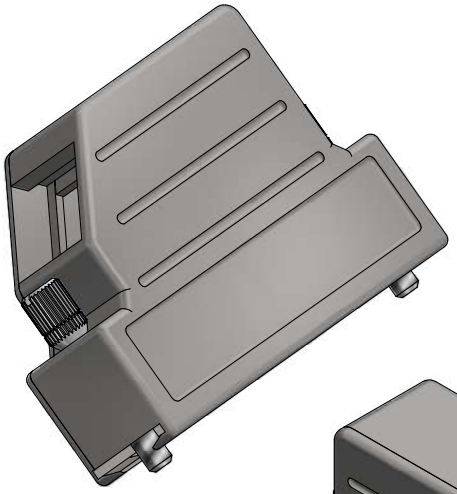

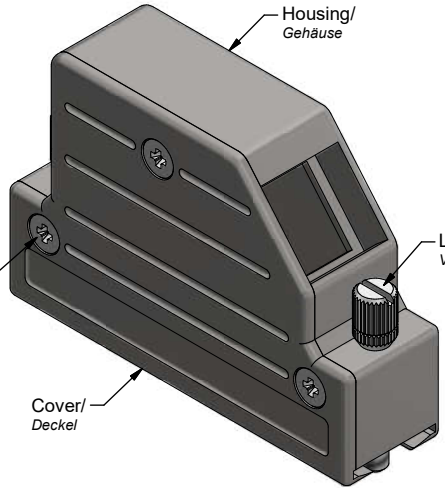

Technical specification/
Technische Daten:

Temperature range/ *Temperaturbereich:*	- 55 °C ... + 90 °C

Materials/
Werkstoffe:

Housing/ *Gehäuse:*	Zinc die cast/ *Zinkdruckguss*
Cover *Deckel:*	Zinc die cast/ *Zinkdruckguss*
Locking screw/ *Verriegelungsschraube:*	Steel, Zn
Countersunk head screw/ *Senkkopfschraube:*	Steel, Zn

Installation specification/
Montagedaten:

Cable outlet/ *Kabelausgang:*	side/*Seite*
Cable diameter/ *Kabeldurchmesser:*	max. 14 mm

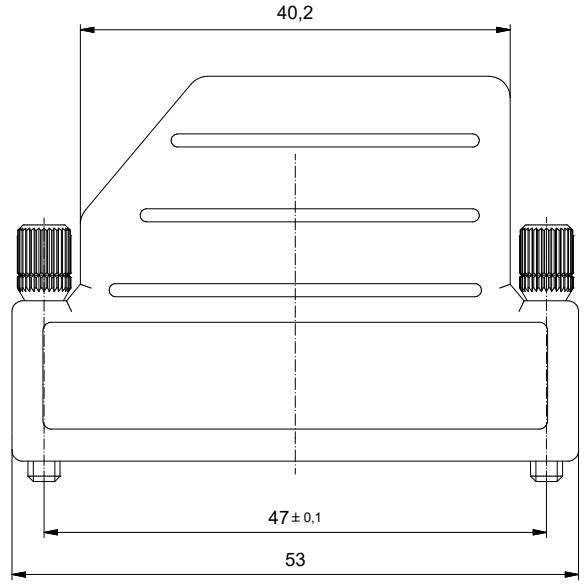

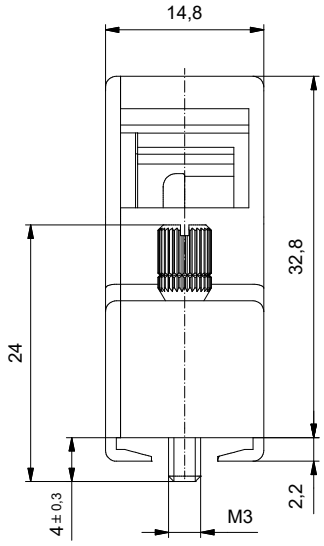

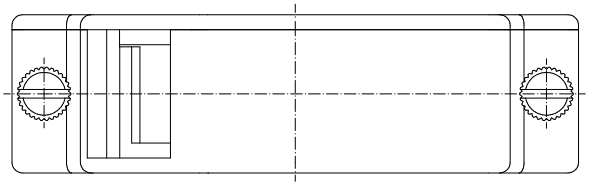

Part no./ *Art.-Nr.*
600X51625X

	dim. in mm		Full metal hood 25pos. Version 130° *Vollmetallhaube 25pol. Version 130°*
	Date/*Datum*	Name	
	drawn/ *gez.* 17.12.2020	Lehmenkühler	
	appd./ *gepr..* 17.12.2020	Fischer	
Index: a Original	scale/*Maßstab:* 2:1	CONEC®	dwg no / *Z.-nr.:* 16K1A4251 — DIN-A3
RoHS compliant/*konform*			1 / 1

The reproduction, distribution and utilization of this document as well as the communication of its contents to others without express authorization is prohibited. Offenders will be held liable for the payment of damages. All rights reserved in the event of the grant of a patent, utility model or design.
Die Weitergabe sowie Vervielfältigung dieser Unterlage, Verwertung und Mitteilung ihres Inhalts sind nicht erlaubt soweit nicht ausdrücklich gestattet. Zuwiderhandlungen verpflichten zu Schadensersatz.
Alle Rechte für den Fall der Patent-, Gebrauchsmuster- oder Geschmacksmustereintragung vorbehalten.