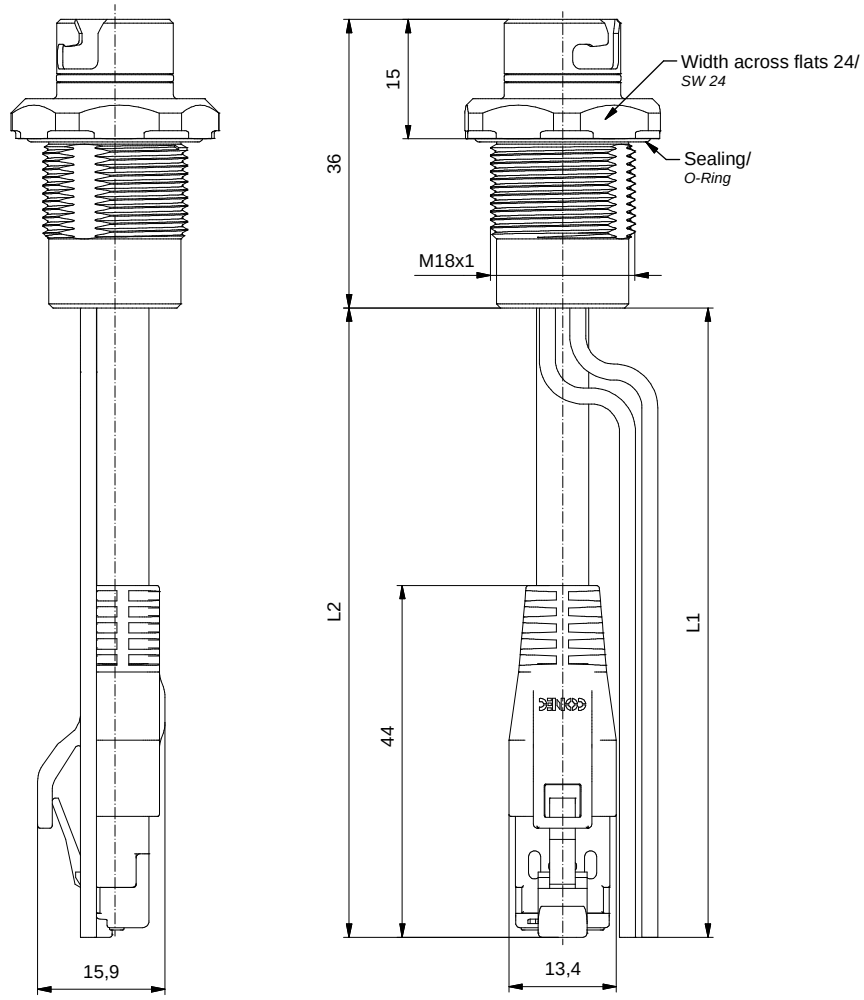

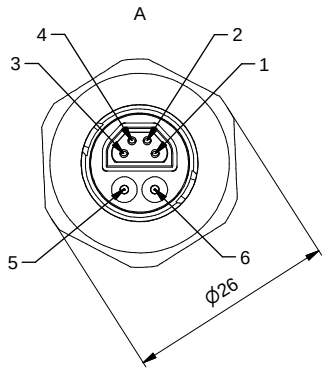

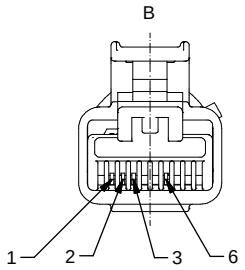

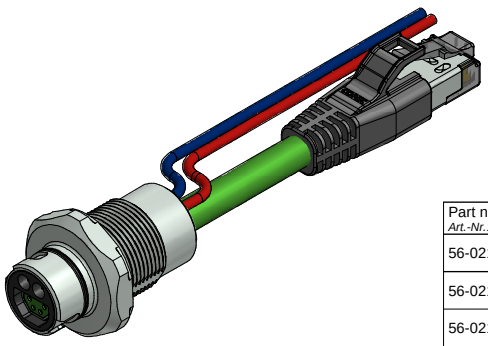

Technical specification: *Technische Daten:*	Data-element: *Daten-Element:*	Power-element: *Leistungs-Element:*
No. of contacts/ *Anzahl Kontakte:*	4	2
Rated Voltage/ *Bemessungsspannung:*	24 V DC	60 V DC
Rated impulse voltage/ *Bemessungsstoßspannung:*	1 kV	1,5 kV
Current rating/ *Strombelastbarkeit:*	1,5 A / 30°C	10 A / 30°C
Contact resistance/ *Kontaktwiderstand:* IEC 60512	<10 mOhm	
Insulation resistance/ *Isolationswiderstand:* IEC 60512	>100 MOhm	
Impedance/ *Impedanz:*	100 Ohm	
Transmission according to/ *Übertragung geprüft nach:*	IEC 11801 "Class D"	
Degree of protection/ *Schutzart:* IEC 60529	IP 67, in mated condition/ *im verschraubten Zustand*	
Pollution degree/ *Verschmutzungsgrad:* IEC 60664-1	3/2	
Temperatur range/ *Umgebungstemperatur:*		
static / *fest verlegt*	-30°C ... +80°C	
flexible / *bewegt*	-10°C ... +70°C	
Mating cycles/ *Steckzyklen:* IEC 60512-9a	>=100	
Materials/ Flange *Werkstoffe: Flansch:*		
Contact/ *Kontakt:*	Cu alloy, Ni b / Au 0,2 gal./ *Kupferlegierung, Ni b / Au 0,2 gal.*	
Contact carrier/ *Kontaktträger:*	PA, UL 94 V-0	
Sealing/ *Dichtung:*	NBR	
Socket housing/ *Flanschgehäuse:*	CuZn, Ni	
Sealing Compound/ *Verguss:*	Polyurethane-resin, UL 94 *Polyurethan-Harz, UL 94*	
Materials/ RJ45: *Werkstoffe:*		
Contact/ *Kontakt:*	CuZn, Ni / Au 0,3 gal.	
Contact carrier/ *Kontaktträger:*	PC, UL 94 V-0	
Shield/ *Schirm*	CuZn, Ni	
Moulding body/ *Umspritzung:*	TPU, UL 94, black/ *schwarz*	
Installation specification/ *Montagedaten:*	**B12:**	
Recommended torque/ *empfohlenes Drehmoment:*	1,5 Nm	
Conec Installation tool/ *Montagewerkzeug:*	Torque wrench/ *Drehmomentschlüssel:* 36-000200	
	Insert across flats24/ *Steckeinsatz SW24:* 36-000560	
Installation hole/ *Montagelöcher:*	see Fig.1 56K1A9999/ *siehe Abb.1 56K1A9999*	

Contact assignment/
Kontaktbelegung:

1	yellow / *gelb*	AWG22	TX +	1
2	white / *weiß*	AWG22	RX+	3
3	blue / *blau*	AWG22	RX -	6
4	orange / *orange*	AWG22	TX -	2
	shielding / *Schirmung*			
5	red / *rot*	0,75mm²		
6	blue / *blau*	0,75mm²		

Part no./ *Art.-Nr.:*	Description/ *Bezeichnung:*	Length L1/ *Länge L1:*	Length L2/ *Länge L2:*	Cable/ *Kabel:*	Type/ *Typ:*
56-02132	ENP - 12 - 1 - FS2Pst2Dbu4 - 45S - RS8.33 - 0,5 / 0,5 / G6 / 075 / 034	0,5m	0,5m	Cable/ *Kabel* PUR (4xAWG22) 781-G63400	Contact/ Site A/ *Kontakte Seite A:* Male/ *Stift* (Power) Female/ *Buchse* (Data)
56-02133	ENP - 12 - 1 - FS2Pst2Dbu4 - 45S - RS8.33 - 1 / 1 / G6 / 075 / 034	1m	1m		
56-02134	ENP - 12 - 1 - FS2Pst2Dbu4 - 45S - RS8.33 - 2 / 2 / G6 / 075 / 034	2m	2m	Wires/ *Litzen* PPE, UL (2x0,75mm²)	Site/ *Seite* B RJ45 Male/ *Stecker*
56-xxxxx	ENP - 12 - 1 - FS2Pst2Dbu4 - 45S - RS8.33 - ... / ... / G6 / 075 / 034	x	x		

tolerance of cable/wire *Kabel- Litzentoleranz:* L <= 5m: L + 50mm; L > 5m: L ± 2%

dim. in mm

general tolerance/ *Allgemeintoleranz:* 0 ± 0,50mm; 0,0 ± 0,25mm; 0,00 ± 0,10mm; ∠ ± 1,5°

	Date/*Datum*	Name
drawn/ *gez.*	08.11.2016	Böckeler
appd./ *gepr..*	08.11.2016	Schramm

Receptacle B12, frontmounting, Coding 1

Flansch B12, Frontmontage, Codierung 1

Index: a Original

Status: InBearbeitung

RoHS & REACH compliant/*konform*

scale/*Maßstab:* 1,5:1 (1:1 ; 2:1)

CONEC®

dwg no / *Z.-nr.:* 56K1A1044

DIN-A3

1 / 1

The reproduction, distribution and utilization of this document as well as the communication of its contents to others without express authorization is prohibited. Offenders will be held liable for the payment of damages. All rights reserved in the event of the grant of a patent, utility model or design.
Die Weitergabe sowie Vervielfältigung dieser Unterlage, Verwertung und Mitteilung ihres Inhalts sind untersagt, soweit nicht ausdrücklich gestattet. Zuwiderhandlungen verpflichten zu Schadensersatz.
Alle Rechte für den Fall der Patent-, Gebrauchsmuster- oder Geschmacksmustererteilung vorbehalten.