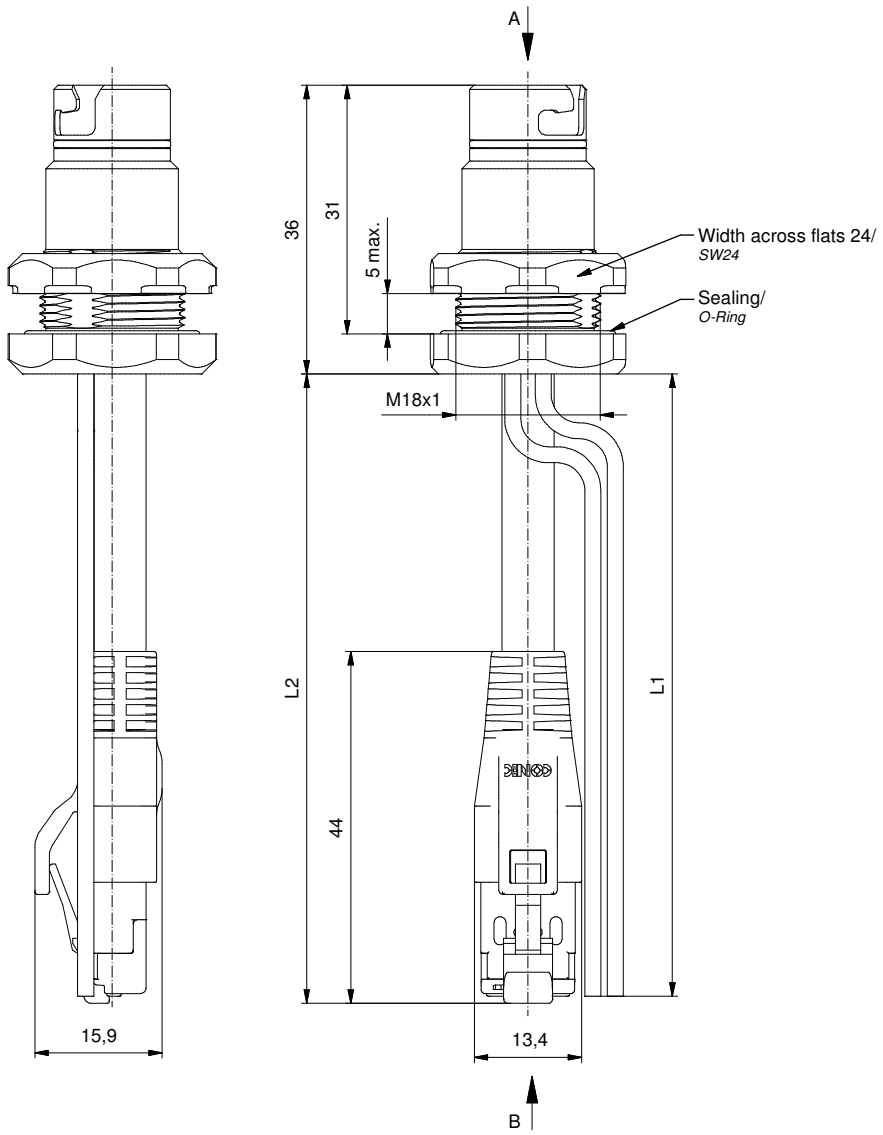

Technical specification: ***Technische Daten:***	Data-element: *Daten-Element:*	Power-element: *Leistungs-Element:*
No. of contacts/ *Anzahl Kontakte:*	4	2
Rated Voltage/ *Bemessungsspannung:*	24 V DC	60 V DC
Rated impulse voltage/ *Bemessungsstoßspannung:*	1 kV	1,5 kV
Current rating/ *Strombelastbarkeit:*	1,5 A / 30°C	10 A / 30°C
Contact resistance/ *Kontaktwiderstand:* IEC 60512	<10 mOhm	
Insulation resistance/ *Isolationswiderstand:* IEC 60512	>100 MOhm	
Impedance/ *Impedanz:*	100 Ohm	
Transmission according to/ *Übertragung geprüft nach:*	IEC 11801 "Class D"	
Degree of protection/ *Schutzart:* IEC 60529	IP 67, in mated condition/ *im verschraubten Zustand*	
Pollution degree/ *Verschmutzungsgrad:* IEC 60664-1	3/2	
Temperatur range/ *Umgebungstemperatur:* static / *fest verlegt* flexible / *bewegt*	-30°C ... +80°C -10°C ... +70°C	
Mating cycles/ *Steckzyklen:* IEC 60512-9a	>=100	
Materials/ ***Werkstoffe:*** **Flange/** ***Flansch:***		
Contact/ *Kontakt:*	Cu alloy, Ni b / Au 0,2 gal./ *Kupferlegierung, Ni b / Au 0,2 gal.*	
Contact carrier/ *Kontaktträger:*	PA, UL 94 V-0	
Sealing/ *Dichtung:*	NBR	
Counter nut/ *Kontermutter:*	CuZn, Ni	
Socket housing/ *Flanschgehäuse:*	CuZn, Ni	
Sealing Compound/ *Verguss:*	Polyurethane-resin, UL 94 *Polyurethan-Harz, UL 94*	
Materials/ ***Werkstoffe:*** **RJ45:**		
Contact/ *Kontakt:*	CuZn, Ni / Au 0,3 gal.	
Contact carrier/ *Kontaktträger:*	PC, UL 94 V-0	
Shield/ *Schirm*	CuZn, Ni	
Moulding body/ *Umspritzung:*	TPU, UL 94 black / *schwarz*	
Installation specification/ ***Montagedaten:***	**B12:**	
Recommended torque/ *empfohlenes Drehmoment:*	1,5 Nm	
Conec Installation tool/ *Montagewerkzeug:*	Torque wrench/ *Drehmomentschlüssel:* 36-000200 Insert across flats 24/ *Steckeinsatz SW24:* 36-000560	
Installation hole/ *Montagelöcher:*	see Fig.1 56K1A9999/ *siehe Abb.1 56K1A9999*	

Contact assignment/
Kontaktbelegung:

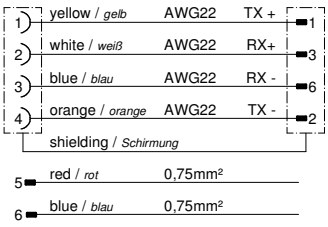

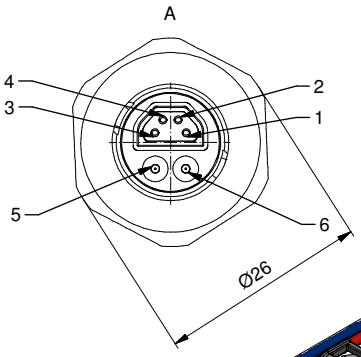

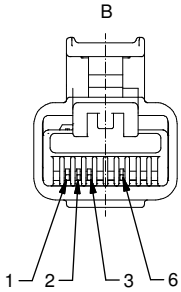

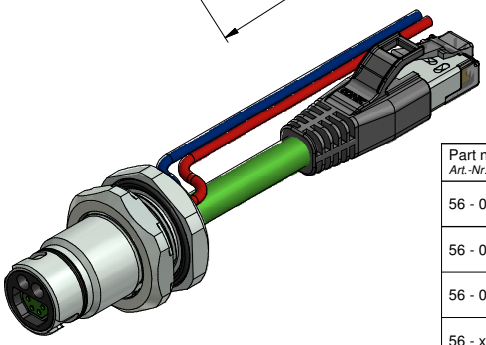

Part no./ *Art.-Nr.:*	Description/ *Bezeichnung:*	Length L1/ *Länge L1:*	Length L2/ *Länge L2:*	Cable/ *Kabel:*	Type/ *Typ:*
56 - 02024	ENP - 12 - 1 - FSH1Pst2Dbu4 - 45S - RS8.33 - 0,5 / 0,5 / G6 / 075 / 034	0,5m	0,5m	Cable / *Kabel:* PUR, (4xAWG22) 781-G63400 Wires / *Litzen:* PPE, (2x0,75mm²)	Contacts Site A/ *Kontakte Seite A:* Male/ *Stift* (Power) Female/ *Buchse* (Data) Site B/ *Seite B:* RJ45 Male/ *RJ45 Stecker*
56 - 02025	ENP - 12 - 1 - FSH1Pst2Dbu4 - 45S - RS8.33 - 1 / 1 / G6 / 075 / 034	1m	1m		
56 - 02026	ENP - 12 - 1 - FSH1Pst2Dbu4 - 45S - RS8.33 - 2 / 2 / G6 / 075 / 034	2m	2m		
56 - xxxxx	ENP - 12 - 1 - FSH1Pst2Dbu4 - 45S - RS8.33 - ... / ... / G6 / 075 / 034	x	x		

tolerance of cable / wire/ *Kabel- / Litzentoleranz:* L <= 5m: L + 50mm; L > 5m: L ± 2%

dim. in mm

general tolerance/ *Allgemeintoleranz:* 0 ± 0,50mm; 0,0 ± 0,25mm; 0,00 ± 0,10mm; ∢ ± 1,5°

	Date/*Datum*	Name
drawn/ *gez.*	02.11.16	Becker
appd./ *gepr.*	02.11.16	Schramm

Receptacle B12, backmounting, Coding 1

Flansch B12, Hinterwandmontage, Codierung 1

Index: a Original

Status: InBearbeitung

RoHS & REACH compliant/*konform*

scale/*Maßstab:* 1,5:1 (1:1; 2:1)

CONEC®

dwg no / *Z.-nr.:* 56K1A1008

DIN-A3

1 / 1

The reproduction, distribution and utilization of this document as well as the communication of its contents to others without express authorization is prohibited. Offenders will be held liable for the payment of damages. All rights reserved in the event of the grant of a patent, utility model or design.
Die Weitergabe sowie Vervielfältigung dieser Unterlage, Verwertung und Mitteilung ihres Inhalts sind verboten, soweit nicht ausdrücklich gestattet. Zuwiderhandlungen verpflichten zu Schadensersatz.
Alle Rechte für den Fall der Patent-, Gebrauchsmuster- oder Geschmacksmustererteilung vorbehalten.