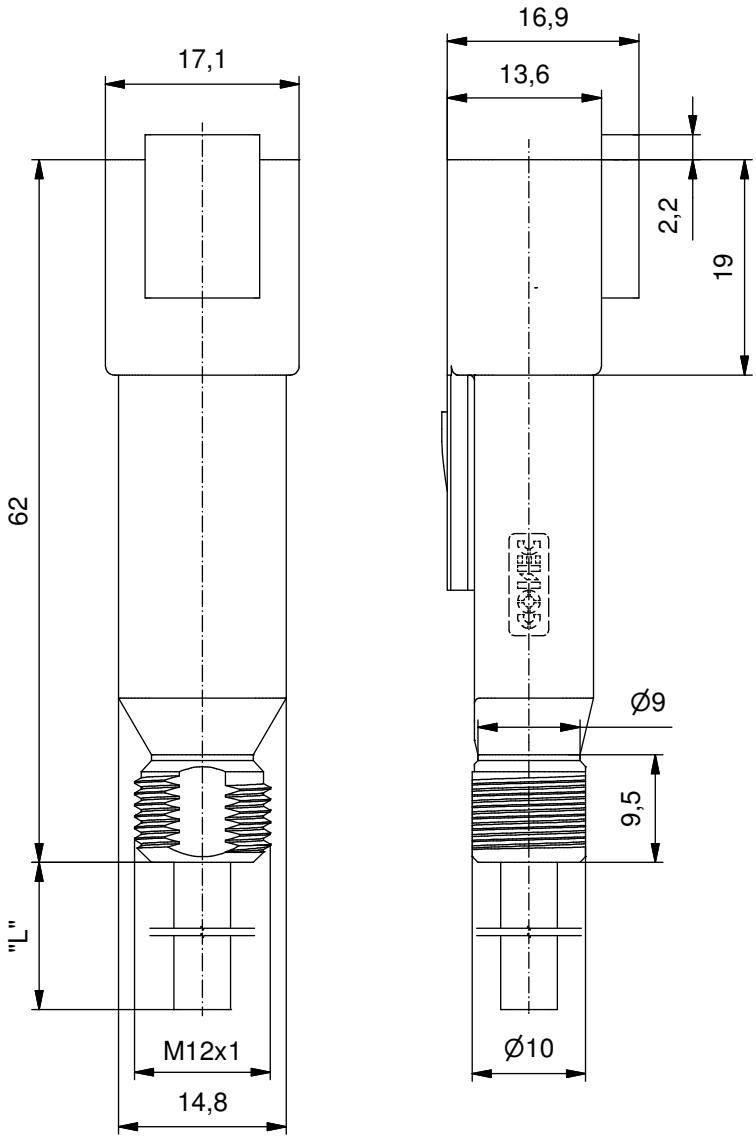

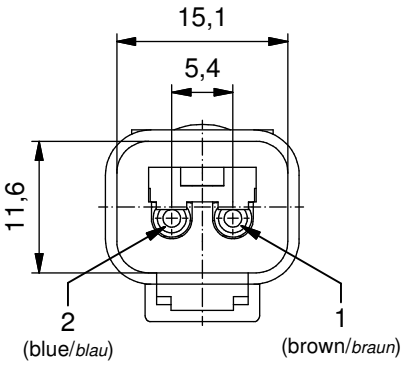

Technical specification:
Technische Daten:

Rated voltage/ *Bemessungsspannung:*	max. 230 V AC/DC
Current rating/ *Strombelastbarkeit:*	8 A at 40 °C *8 A bei 40 °C*
Degree of protection/ *Schutzart:*	IP67/IP69K, in mated condition/ *IP67/IP69K im gesteckten Zustand*
Temperature range Connector/ *Umgebungstemperatur Stecker:*	-40 °C ... +85 °C
Temperature range Wire/ *Umgebungstemperatur Leitung:*	fixed/ *fest:* -40 °C ... +80 °C moved/ *bewegt:* -25 °C ... +80 °C
Mating cycles/ *Steckzyklen:*	>=100
Wire cross section/ *Anschlussquerschnitt:*	0.75 mm²
Housing/ *Gehäuse:*	Deutsch DT04-2P-E004, black / *schwarz*

Materials/
Werkstoffe:

Contact/ *Kontakt:*	Copper alloy/ *Kupferlegierung*
Contact carrier/ *Kontaktträger:*	Thermoplastic/ *Thermoplastik*
Contact plating/ *Kontaktoberfläche:*	Ni
Overmolding/ *Umspritzung:*	TPU, UL 94, black/ *schwarz*

Contact assignment/
Kontaktbelegung:

brown/*braun* — 1

blue/*blau* — 2

Part.-no./ *Art.-Nr.:*	Description/ *Beschreibung:*	Cable length "L" *Kabellänge "L":*	Cable/ *Kabel:*
55-00451	DT04-2PG-A/K1/0.75/2m	2m	PUR, black / *schwarz* 2x0.75 mm², Cable / *Kabel* : 781-K17200
55-00452	DT04-2PG-A/K1/0.75/5m	5m	
55-00453	DT04-2PG-A/K1/0.75/10m	10m	
55-xxxxx	DT04-2PG-A/K1/0.75/...m	...m	

tolerance of cable/ *Kabeltoleranz*: L <= 4m: L + 40mm; L > 4m: L + 1%

general tolerance/ *Allgemeintoleranz:* 0 ± 0,50mm; 0,0 ± 0,25mm; 0,00 ± 0,10mm; ∡ ± 5°

dim. in mm

	Date/*Datum*	Name
drawn/ *gez.*	30.06.14	Strakerjahn
appd./ *gepr..*	30.06.14	Koch

DT 04 - 2pos Cap
Valve Connector with thread M12x1
DT 04 - 2pol Ventilstecker
Ventilstecker mit Gewinde M12x1

Index: e Ä6304 13.09.2016 K.H.

Status: Freigegeben

RoHS compliant/*konform*

scale/*Maßstab:* 1,5 : 1

dwg no / *Z.-nr.:* 55K1A054

DIN-A4

1 / 1

The reproduction, distribution and utilization of this document as well as the communication of its contents to others without express authorization is prohibited. Offenders will be held liable for the payment of damages. All rights reserved in the event of the grant of a patent, utility model or design.
Weitergabe sowie Vervielfältigung dieser Unterlage, Verwertung und Mitteilung ihres Inhalts sind verboten, soweit nicht ausdrücklich gestattet. Zuwiderhandlungen verpflichten zu Schadenersatz.
Alle Rechte für den Fall der Patent-, Gebrauchsmuster- oder Geschmacksmustereintragung vorbehalten.