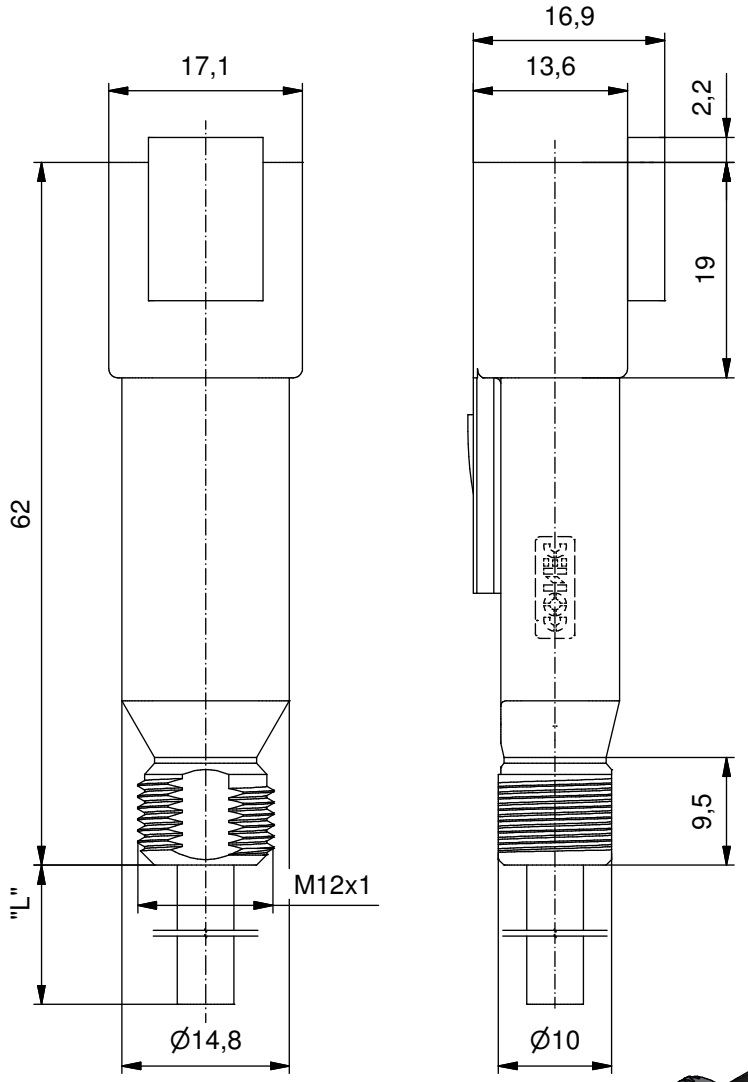

d

Technical specification:
Technische Daten:

Rated voltage/ *Bemessungsspannung:*	max. 12 V AC / max. 24 V DC
Current consumption/ *Stromaufnahme:*	≤ 10 mA
Breakdown voltage/ *Abschaltspitzen:*	≥ 26,7 V
Holding capacitance/ *Halteleistung:*	≤ 100 VA
Current rating/ *Strombelastbarkeit:*	8 A at 40 °C *8 A bei 40 °C*
Degree of protection/ *Schutzart:*	IP67/IP69K, in mated condition/ *IP67/IP69K im gesteckten Zustand*
Temperature range Connector/ *Umgebungstemperatur Stecker:*	-40 °C ... +85 °C
Temperature range Wire/ *Umgebungstemperatur Leitung:*	fixed/ *fest:* -40 °C...+80 °C moved/ *bewegt:* -25 °C...+80 °C
Mating cycles/ *Steckzyklen:*	≥ 100
Wire cross section/ *Anschlussquerschnitt:*	0.75 mm²
Housing/ *Gehäuse:*	Deutsch DT06-2S-P012, black / *schwarz*
Protective ciruit/ *Schutzbeschaltung:*	Suppressordiode + 2x LED yellow/*gelb*

Materials/
Werkstoffe:

Contact/ *Kontakt:*	Copper alloy/ *Kupferlegierung*
Contact carrier/ *Kontaktträger:*	Thermoplastic/ *Thermoplatik*
Contact plating/ *Kontaktoberfläche:*	Ni
Overmolding/ *Umspritzung:*	TPU, UL 94, translucent/ *transluzent*
Sealing/ *Dichtung:*	Silicone/ *Silikon*

Circuit diagram/
Stromlaufplan

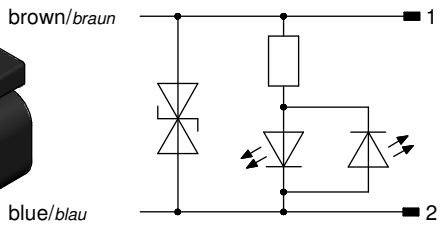

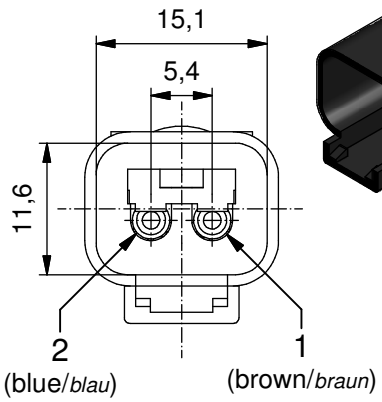

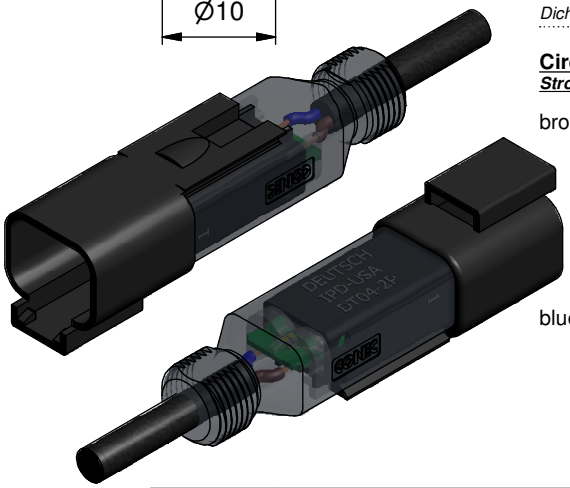

Part.-no./ *Art.-Nr.:*	Description/ *Beschreibung:*	Cable length "L" *Kabellänge "L":*	Cable/ *Kabel:*
55-00445	DT04-2PG-B/K1/0.75/2m	2m	PUR, black / *schwarz* 2x0.75 mm², Cable / *Kabel* : 781-K17200
55-00446	DT04-2PG-B/K1/0.75/5m	5m	
55-00447	DT04-2PG-B/K1/0.75/10m	10m	
55-xxxxx	DT04-2PG-B/K1/0.75/...m	...m	

tolerance of cable/ *Kabeltoleranz*: L <= 4m: L + 40mm; L > 4m: L + 1%

general tolerance/ *Allgemeintoleranz:* 0 ± 0,50mm; 0,0 ± 0,25mm; 0,00 ± 0,10mm; ∡ ± 5°

dim. in mm

	Date/*Datum*	Name
drawn/ *gez.*	30.06.14	Strakerjahn
appd./ *gepr..*	30.06.14	Koch

DT04 - 2pos. Cap
Valve Connector with protection circuit
DT04 - 2pos.
Ventilstecker mit Schutzbeschaltung

Index: d Ä6765 26.06.17 K.H.

Status: Freigegeben

RoHS compliant/*konform*

scale/*Maßstab:* 1,5 : 1 (1:1)

CONEC®

dwg no / *Z.-nr.:* 55K1A052

DIN-A4

1 / 1

The reproduction, distribution and utilization of this document as well as the communication of its contents to others without express authorization is prohibited. Offenders will be held liable for the payment of damages. All rights reserved in the event of the grant of a patent, utility model or design.
Weitergabe sowie Vervielfältigung dieser Unterlage, Verwertung und Mitteilung seines Inhalts sind verboten, soweit nicht ausdrücklich gestattet. Zuwiderhandlungen verpflichten zu Schadenersatz.
Alle Rechte für den Fall der Patent-, Gebrauchsmuster- oder Geschmacksmustereintragung vorbehalten.