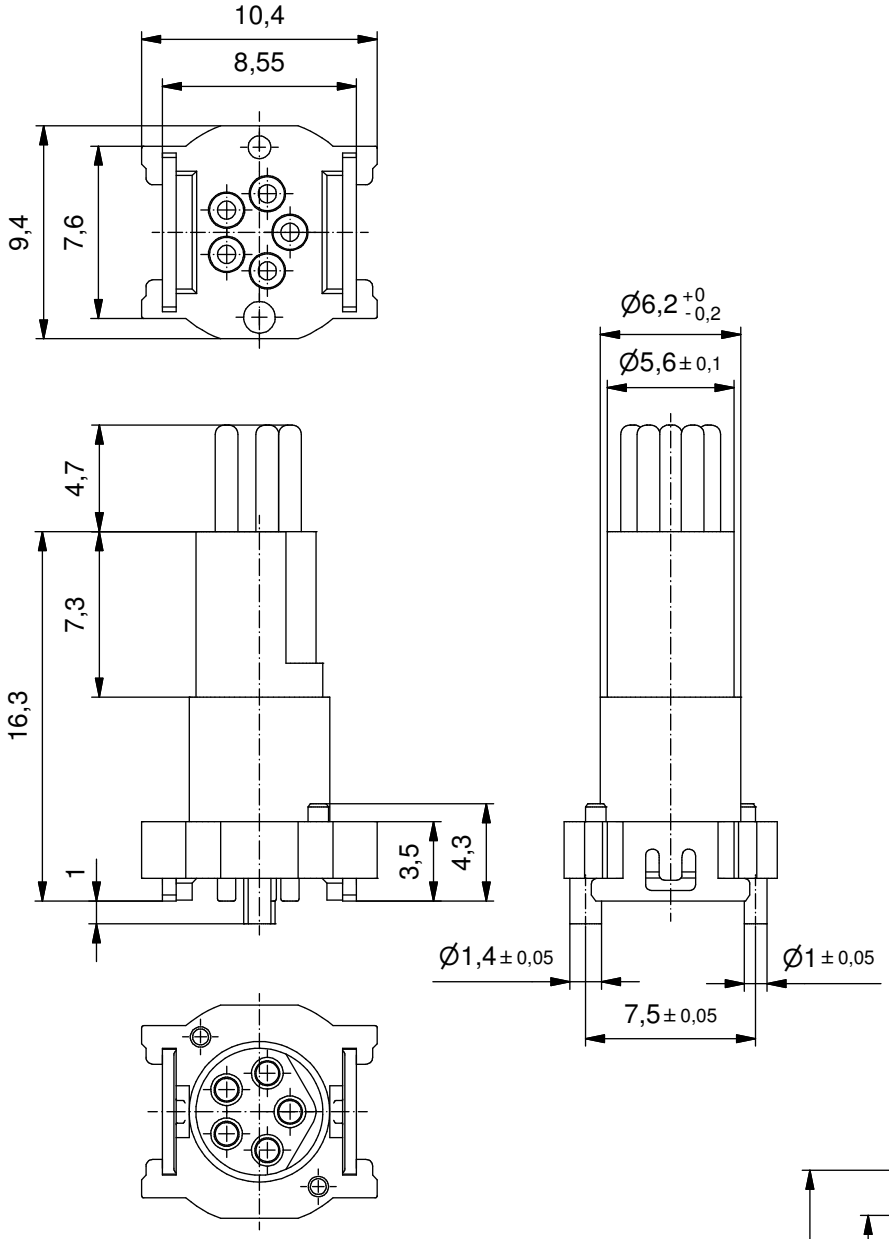

Technical specification:
Technische Daten:

Rated Voltage/ *Bemessungsspannung:* IEC 61076-2-104	30 V AC / 30 V DC
Current rating/ *Strombelastbarkeit:* IEC 61076-2-104	3 A bei 40°C
Insulation resistance/ *Isolationswiderstand:* IEC 60512	>=100 MΩ
Pollution degree/ *Verschmutzungsgrad:* IEC 60664-1	3
Degree of protection/ *Schutzart:* IEC 60529	IP 67, mated condition/ *im verbauten Zustand*
Temperature range/ *Umgebungstemperatur:* EN 60512-11-10 EN 60512-11-4	-25°C ... +95°C -40°C -40°C ... +85°C
Mating cycles/ *Steckzyklen:* IEC 60512-9a	>=100

Materials/
Werkstoffe:

Contact/ *Kontakt:*	CuZn, Ni b / Au 0,2 gal.
Contact carrier/ *Kontaktträger:*	LCP GF, UL 94 V-0
Soldering sheet/ *Lötblech:*	CuZn, Ni / Sn

Suitable for reflow soldering max. 60s / 250°C/
Geeignet für Reflow Lötprozess max. 60s / 250°C

Coplanarity of all contacts and soldering sheets max 0,1mm/
Koplanarität aller Kontakte und Lötbleche max 0,1mm

Layout proposal/
Layout Vorschlag

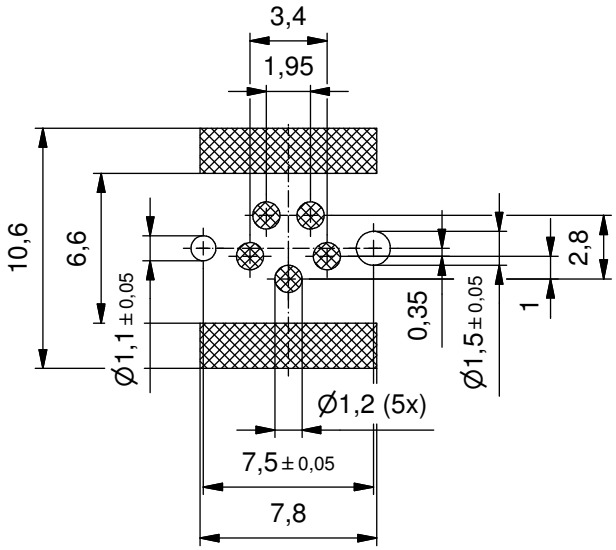

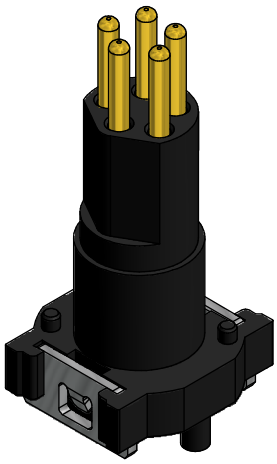

Part no. packing unit tape & reel/ *Art.-Nr. Verpackungseinheit Rolle:*	Part no. packing unit in bulk/ *Art.-Nr. Verpackungseinheit lose:*	Description/ *Bezeichnung:*	Pos/ *Pol.:*
42-01222TR	42-01222	SAL - 8 - IS5 / SMT	5

dim. in mm

	Date/*Datum*	Name
drawn/ *gez.*	05.03.15	Gitinow
appd./ *gepr.*	16.03.15	Schramm

Insulating body male M8x1 SMT

Isolierkörper Stecker M8x1 SMT

general tolerance/ *Allgemeintoleranz:*		
	0	± 0,50mm
	0,0	± 0,25mm
	0,00	± 0,10mm
	∡	± 5°

Index: Index: "c" 07.06.17 cbe Ä6740

Status: InBearbeitung

RoHS & REACH compliant/*konform*

scale/*Maßstab:* 3:1

CONEC®

dwg no / *Z.-nr.:* 42K1A748

DIN-A4

1 / 1

The reproduction, distribution and utilization of this document as well as the communication of its contents to others without express authorization is prohibited. Offenders will be held liable for the payment of damages. All rights reserved in the event of the grant of a patent, utility model or design.
Weitergabe sowie Vervielfältigung dieser Unterlage, Verwertung und Mitteilung ihres Inhalts sind verboten, soweit nicht ausdrücklich gestattet. Zuwiderhandlungen verpflichten zu Schadenersatz. Alle Rechte für den Fall der Patent-, Gebrauchsmuster- oder Geschmacksmustereintragung vorbehalten.