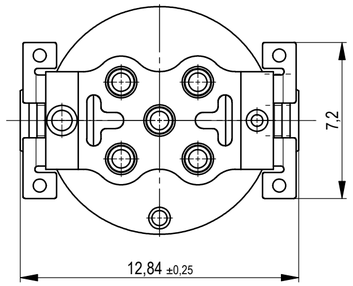

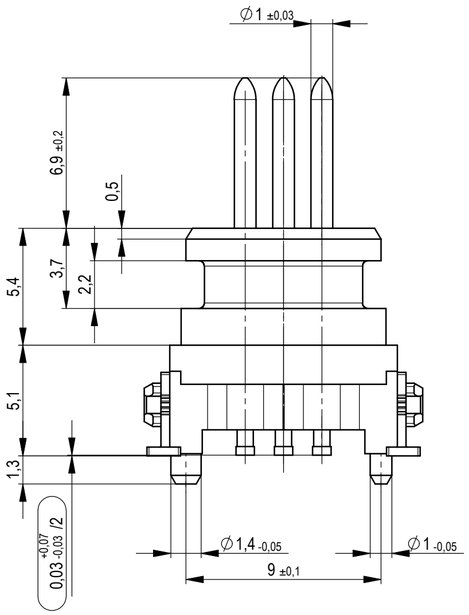

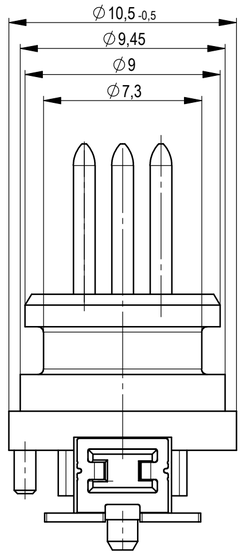

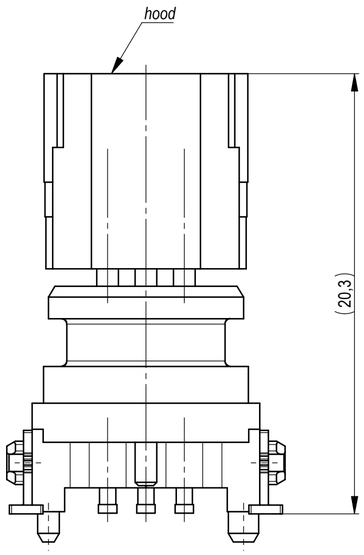

Verpackt im Tray: Verpackungseinheit 50 St.
tray packaging: packaging unit 50 pcs

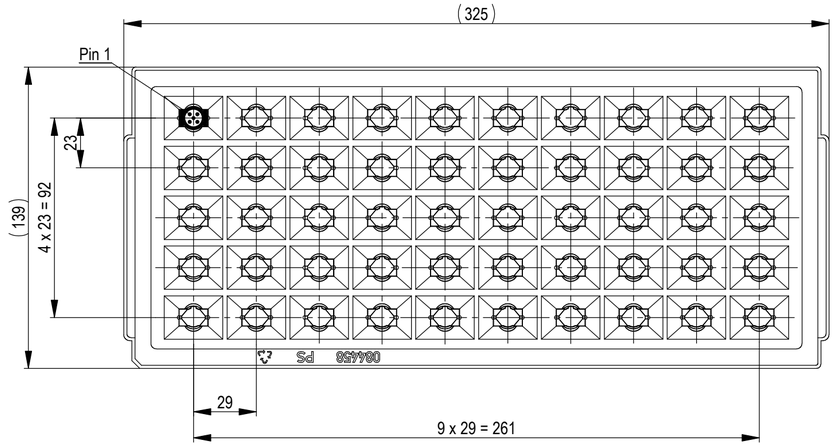

Verpackt im Gurt in Anlehnung an DIN IEC 60286-3
tape on reel packaging according to DIN IEC 60286-3
Verpackungseinheit: 75 Stück
packaging unit: 75 pcs

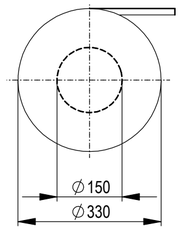

Abspulrichtung - *reel off direction*

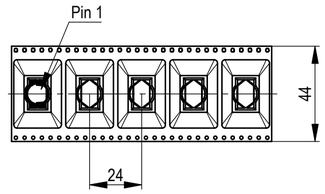

Layoutvorschlag
PCB - Layout proposal

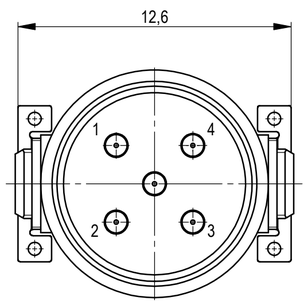

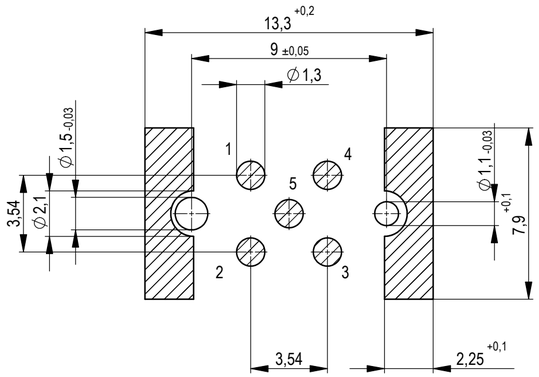

M 2:1
scale 2:1

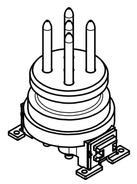

Zeichnung Spezifikation siehe ERNI Dokument 5.3.17
Drawing Specification according to ERNI Document 5.3.17

Koplanarität aller Kontakte und Clip <= 0,1 mm
colanarity of all contacts and clips<= 0,1mm

494981	5 Pol. A Codierung, mit Einstich *5 pole A coding, with cut-in*	Gurtverpackung mit Haube *tape on reel packaging with hood*
394337		Trayverpackung *tray packaging*
Ident.-Nr. *part no.*	Typ *type*	Verpackung *packaging*

Dimension no.	Tolerances ISO 8015	All Dimensions in mm	Scale 5:1 Material siehe Tabelle / see table
Customer drawing: All rights reserved. Only for Information. To ensure that this is the latest version of this drawing, please contact one of the ERNI companies before using.	Subject to modification without prior notice. Drawing will not be updated.		Male M12 A Cod 5 pole SMT 10,5 mm, With Cut-In
f 21.03.2019 Index Date	ERNI International AG Zürichstrasse 72 8306 Brüttisellen - Zürich Switzerland		394338 I A2 Class M12

Weitergabe sowie Vervielfältigung dieses Dokuments, Verwertung und Mitteilung seines Inhalts sind verboten, soweit nicht ausdrücklich gestattet. Zuwiderhandlungen verpflichten zu Schadenersatz. Alle Rechte für den Fall der Patent-, Gebrauchsmuster- oder Geschmacksmustereintragung vorbehalten. The reproduction, distribution and utilization of this document as well as the communication of its contents to others without express authorization is prohibited. Offenders will be held liable for the payment of damages. All rights reserved in the event of the grant of a patent, utility model or design.

Die deutsche Version dieser Zeichnung dient nur zur Erleichterung der Handhabung. Bei Abweichungen von dem englischen Original gilt das englische Original.
The German version of this drawing has been offered for convenience only and may deviate from the english original.
In case of any deviation the English version shall prevail.