Datenblatt | Artikelnummer: 288-870/000-030

Potentialverteilermodul; 4 Potentiale; mit je 6 Klemmstellen; mit 22 Masseklemmstellen

https://www.wago.com/288-870/000-030

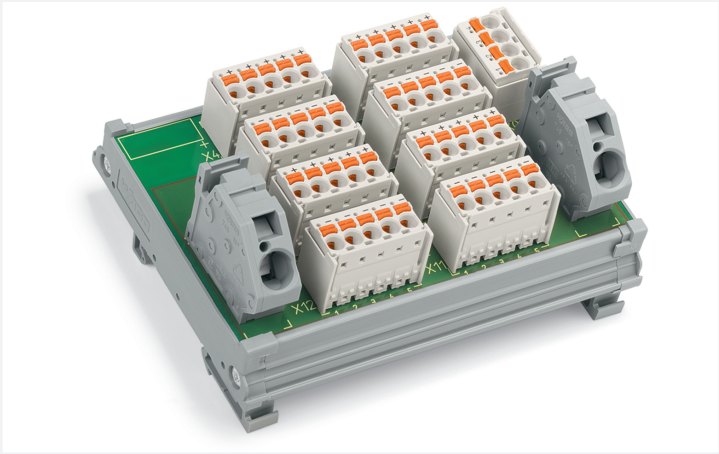

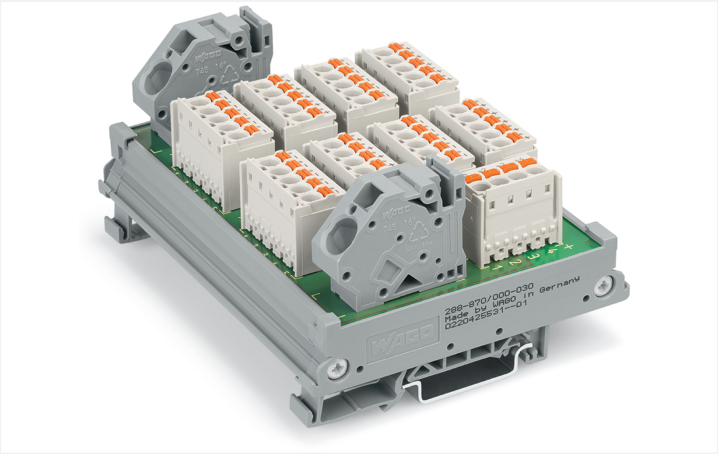

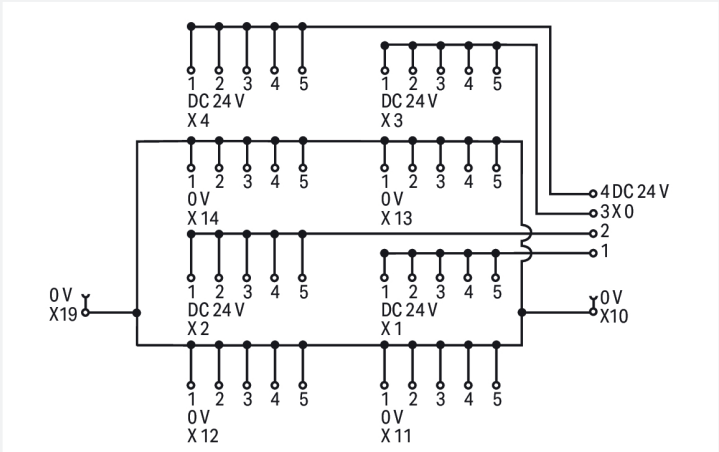

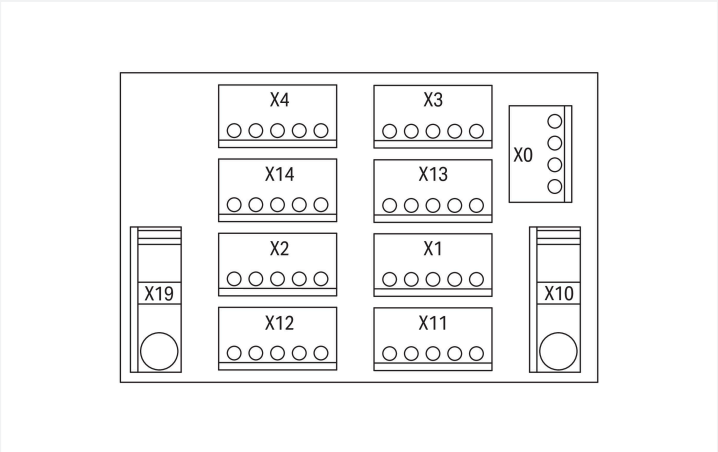

Merkmale:

- Einsatz z. B. an elektronischen Schutzschaltern zur Verteilung von DC 24 V und 0 V, als Ersatz für Reihenklemmen
- Mögliche Vorverdrahtung und galvanische Trennung von Strompfaden dank steckbarer *picoMAX*®-Federleisten
- Schutz gegen Vertauschen von Federleisten durch optionale Kodierstifte 2092-1610
- Leitungszugentlastung durch optionale Griffplatten mit Entriegelungsschieber 2092-1601/002-000 oder 2092-1602/002-000
- Brückungsmöglichkeit der 0V-Speisung auf benachbarte Module mit Brückungskamm745-682

Elektrische Daten

Betriebsnennspannung	DC 24 V
Strom pro Anschluss max.	10 A
Summenstrom pro Potential max.	10 A
Summenstrom 0 V max.	40 A

Anschlussdaten

Gesamte Anzahl der Potentiale	4
Klemmstellen	28
Hinweis (Leiterquerschnitt)	12 AWG: THHN, THWN

Anschluss 1

Anschlusstyp	Einspeisung 0 V
Steckrichtung	45°
Anschlusstechnik	CAGE CLAMP®
WAGO Klemme	WAGO Serie 745
Eindrähtiger Leiter	0,2 … 16 mm² / 24 … 6 AWG
Feindrähtiger Leiter	0,2 … 16 mm² / 24 … 6 AWG
Abisolierlänge	12 … 13 mm / 0.47 … 0.51 inch

Anschluss 2	
Anschlusstyp	Einspeisung 24 V; Anschlussstellen
Steckrichtung 2	45°
Anschlusstechnik	Push-in CAGE CLAMP®
WAGO Klemme	*picoMAX*® 5.0 (WAGO Serie 2092)
Eindrähtiger Leiter	0,2 … 2,5 mm² / 24 … 12 AWG
Feindrähtiger Leiter	0,2 … 2,5 mm² / 24 … 12 AWG
Abisolierlänge	9 … 10 mm / 0.35 … 0.39 inch

Geometrische Daten	
Breite	100 mm / 3.937 inch
Höhe	85 mm / 3.346 inch
Tiefe ab Oberkante Tragschiene	49 mm / 1.929 inch

Mechanische Daten	
Montageart	Tragschiene 35
Gehäusebauform	Montagesockel

Werkstoffdaten	
Brandlast	2,04 MJ
Gewicht	140,4 g

Umgebungsbedingungen	
Umgebungstemperatur (Betrieb)	-25 … +70 °C (ohne Betauung)
Umgebungstemperatur (Lagerung)	-40 … +85 °C

Kaufmännische Daten	
VPE (UVPE)	1 St.
Verpackungsart	Karton
Ursprungsland	DE
GTIN	4055143107662
Zolltarifnummer	85369010000

Produktklassifikation	
UNSPSC	39121410
eCl@ss 10.0	27-14-11-52
eCl@ss 9.0	27-14-11-52
ETIM 9.0	EC002780
ETIM 8.0	EC002780
ECCN	NO US CLASSIFICATION

Environmental Product Compliance

RoHS Compliance Status	Compliant,No Exemption

Downloads

Environmental Product Compliance

Compliance Search

Environmental Product Compliance 288-870/000-030

Dokumentation

Ausschreibungstext

288-870/000-030	19.02.2019	xml 4.92 KB	
288-870/000-030	02.01.2017	doc 30.00 KB	

Beipackzettel

BPZ Gebrauchs- und Montageanleitung Interface Allgemein	V 1.0.0 02.04.2025	pdf 1246.19 KB	

CAD/CAE-Daten

CAD Daten

2D/3D Modelle 288-870/000-030

CAE Daten

EPLAN Data Portal 288-870/000-030

ZUKEN Portal 288-870/000-030

1 Passende Produkte

1.1 Optionales Zubehör

1.1.1 Aderendhülse

1.1.1.1 Aderendhülse

Art-Nr.: 216-262
Aderendhülse; Hülse für 0,75 mm² / AWG 18; mit Kunststoffkragen; galvanisch verzinnt; Elektrolytkupfer; gasdicht aufgecrimpt; gemäß DIN 46228, Teil 4/09.90; grau

Art-Nr.: 216-263
Aderendhülse; Hülse für 1 mm² / AWG 18; mit Kunststoffkragen; galvanisch verzinnt; Elektrolytkupfer; gasdicht aufgecrimpt; gemäß DIN 46228, Teil 4/09.90; rot

Art-Nr.: 216-264
Aderendhülse; Hülse für 1,5 mm² / AWG 16; mit Kunststoffkragen; galvanisch verzinnt; Elektrolytkupfer; gasdicht aufgecrimpt; gemäß DIN 46228, Teil 4/09.90; schwarz

Art-Nr.: 216-284
Aderendhülse; Hülse für 1,5 mm² / AWG 16; mit Kunststoffkragen; galvanisch verzinnt; Elektrolytkupfer; gasdicht aufgecrimpt; gemäß DIN 46228, Teil 4/09.90; schwarz

Art-Nr.: 216-289
Aderendhülse; Hülse für 10 mm² / AWG 8; mit Kunststoffkragen; galvanisch verzinnt; Elektrolytkupfer; gasdicht aufgecrimpt; gemäß DIN 46228, Teil 4/09.90; rot

Art-Nr.: 216-209
Aderendhülse; Hülse für 10 mm² / AWG 8; mit Kunststoffkragen; galvanisch verzinnt; rot

Art-Nr.: 216-266
Aderendhülse; Hülse für 2,5 mm² / AWG 14; mit Kunststoffkragen; galvanisch verzinnt; Elektrolytkupfer; gasdicht aufgecrimpt; gemäß DIN 46228, Teil 4/09.90; blau

Art-Nr.: 216-286
Aderendhülse; Hülse für 2,5 mm² / AWG 14; mit Kunststoffkragen; galvanisch verzinnt; Elektrolytkupfer; gasdicht aufgecrimpt; gemäß DIN 46228, Teil 4/09.90; blau

Art-Nr.: 216-267
Aderendhülse; Hülse für 4 mm² / AWG 12; mit Kunststoffkragen; galvanisch verzinnt; Elektrolytkupfer; gasdicht aufgecrimpt; gemäß DIN 46228, Teil 4/09.90; grau

Art-Nr.: 216-287
Aderendhülse; Hülse für 4 mm² / AWG 12; mit Kunststoffkragen; galvanisch verzinnt; Elektrolytkupfer; gasdicht aufgecrimpt; gemäß DIN 46228, Teil 4/09.90; grau

Art-Nr.: 216-208
Aderendhülse; Hülse für 6 mm² / AWG 10; mit Kunststoffkragen; galvanisch verzinnt; Elektrolytkupfer; gasdicht aufgecrimpt; gemäß DIN 46228, Teil 4/09.90; gelb

Art-Nr.: 216-288
Aderendhülse; Hülse für 6 mm² / AWG 10; mit Kunststoffkragen; galvanisch verzinnt; Elektrolytkupfer; gasdicht aufgecrimpt; gemäß DIN 46228, Teil 4/09.90; gelb

1.1.2 Beschriftung

1.1.2.1 Beschriftungsschild

Art-Nr.: 2009-145
Mini-WSB Inline; für Smart Printer; 1700 Stück auf Rolle; dehnbar 5 - 5,2 mm; unbedruckt; aufrastbar; weiß

Art-Nr.: 248-501
Mini-WSB-Beschriftungskarte; als Karte; nicht dehnbar; unbedruckt; aufrastbar; weiß

Art-Nr.: 793-5501
WMB-Beschriftungskarte; als Karte; für Klemmenbreite 5 - 17,5 mm; dehnbar 5 - 5,2 mm; unbedruckt; aufrastbar; weiß

Art-Nr.: 793-501
WMB-Beschriftungskarte; als Karte; nicht dehnbar; unbedruckt; aufrastbar; weiß

Art-Nr.: 2009-115
WMB-Inline; für Smart Printer; 1500 Stück auf Rolle; dehnbar 5 - 5,2 mm; unbedruckt; aufrastbar; weiß

1.1.2.2 Beschriftungsstreifen

Art-Nr.: 210-831
Beschriftungsstreifen; auf Rolle; 2,3 mm breit; unbedruckt; Selbstklebend; weiß

Art-Nr.: 210-832
Beschriftungsstreifen; auf Rolle; 3 mm breit; unbedruckt; Selbstklebend; weiß

Art-Nr.: 709-177
Beschriftungsstreifen; auf Rolle; 7,5 mm breit; nicht dehnbar; unbedruckt; aufrastbar; transluzent

Art-Nr.: 709-178
Beschriftungsstreifen; auf Rolle; 7,5 mm breit; nicht dehnbar; unbedruckt; aufrastbar; weiß

Art-Nr.: 709-196
Beschriftungsstreifen; für Laserdrucker; transluzent

1.1.3 Brücker

1.1.3.1 Brücker

Art-Nr.: 745-682
Brücker; 2-fach; blank; silberfarben

1.1.4 Werkzeug

1.1.4.1 Betätigungswerkzeug

Art-Nr.: 210-720
Betätigungswerkzeug; Klinge 3,5 x 0,5 mm; mit teilisoliertem Schaft; mehrfarbig

Art-Nr.: 210-721
Betätigungswerkzeug; Klinge 5,5 x 0,8 mm; mit teilisoliertem Schaft; mehrfarbig

1.1.4.2 Kodierung

Art-Nr.: 2092-1610
Kodierstiftträger; orange

1.1.5 Zugentlastung

1.1.5.1 Griffplatte

Art-Nr.: 2092-1601/002-000
Griffplatte mit Entriegelungsschieber; für Feder- und Stiftleisten; 2-teilig; Rastermaß 5 mm; 3- bis 4-polig; lichtgrau