ENTRELEC
Electrical Solutions
By TE Connectivity

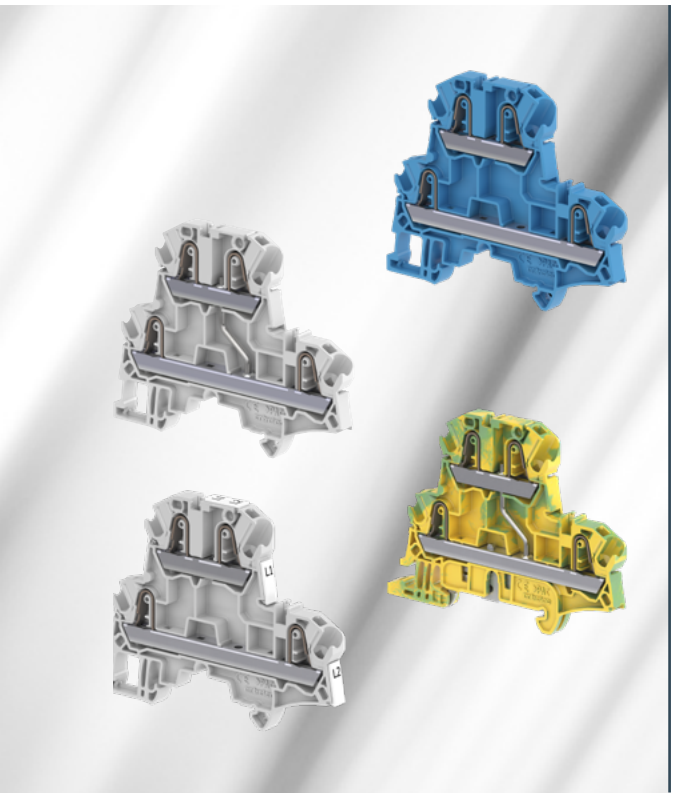

BLOC DE JONCTION DOUBLE ÉTAGE

TECHNOLOGIE PI-SPRING (INSERTION DIRECTE & RESSORT) 4 mm²
1 & 2 CIRCUITS LIAISON, MISE À LA TERRE

Combinez haute performance et dimensions compactes :

- 800 V IEC 300 V UL
- 1 puit de shunt par étage
- 3 grandes zones de marquage dont 1 en face avant
- Compatible avec porte-repères LH-J (Réf. : K900606)

INSTALLATION SIMPLE

Une identification claire

- Grande visibilité grâce au marquage en face avant sur l'étage supérieur
- Surface de marquage plane type "SNK"
- Compatible avec le porte-repère rotatif

Raccordement simplifié

- La technologie PI-Spring offre les avantages de 2 technologies (insertion directe & ressort) dans 1 seule connectique
- Points de connexions inclinés pour un accès facile et un encombrement réduit
- Verrouillage du tournevis dans le bloc pendant le processus de câblage

PRODUCTIVITÉ ACCRUE

Reduction des coûts de câblage et d'assemblage

- Jusqu'à 50% de gain de temps sur l'installation par rapport à la technologie vissée
- Installez un bloc et obtenez jusqu'à 2 circuits et 4 connexions

Gain de place

- Les blocs de jonction double étage permettent d'obtenir 2 circuits dans un pas de 6 mm uniquement

POUR DE NOMBREUX BESOINS

Certification mondiale

- Certification étendue : IEC / UL / EAC

Sécurité

- Indice de protection IP20

CARACTÉRISTIQUES

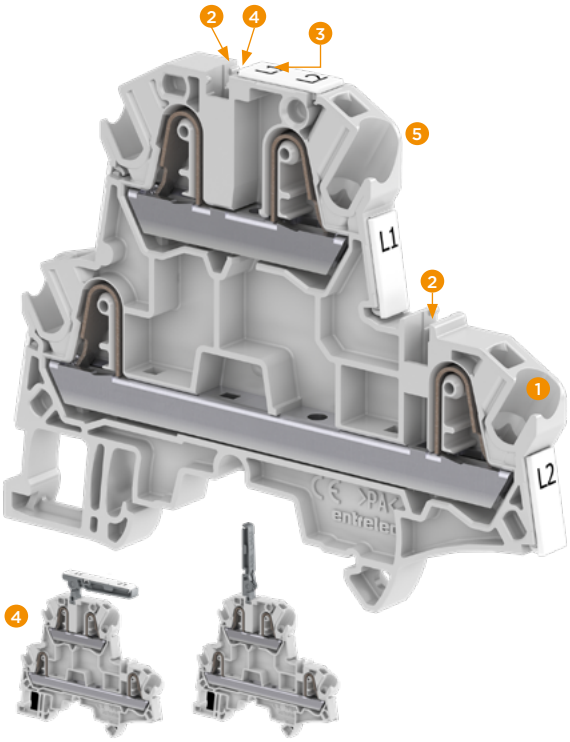

1. 4 mm² avec embout isolé
2. 1 puit de shunt par étage
3. 1 zone de marquage face avant
4. Compatible avec le porte-repère rotatif pour une identification claire des deux étages
5. Points de connexion inclinés

ZK4-D2 Blocs de jonction PI-Spring

Double étage avec 2 circuits liaison - Pas 6 mm 0.236 in

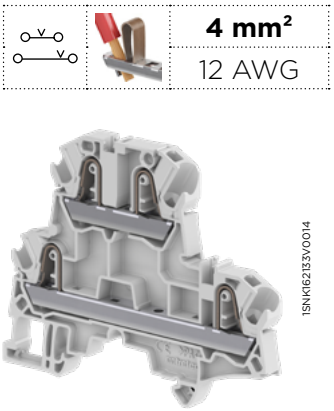

4 mm²
12 AWG

1SNK162133V0014

ZK4-D2

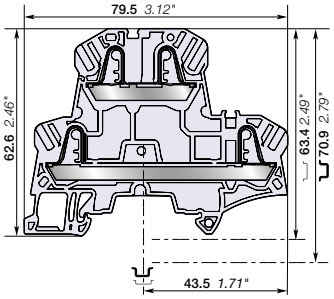

Pas **6 mm** 0.236 in

Description

Performances élevées et dimensions compactes :

- 800 V IEC 300 V UL
- 1 puit de shunt par étage
- 3 grandes zones de marquage dont 1 en face avant pour une meilleure visibilité

Références de commande

Description		Couleur	Type	Réf. commerciale	Code article	Pkg pce	Masse (1 pce) g
Liaison	Liaison 2 circuits liaison	Gris	ZK4-D2	1SNK706210R0000	K706210	50	16.40
		Bleu	ZK4-D2-BL	1SNK706220R0000	K706220	50	16.40

Caractéristiques techniques principales

Capacité de raccordement		IEC	UL - CSA
1 conducteur par connexion	Rigide : Monobrin/ Multibrin	0.5 ... 6 mm²	26 ... 10 AWG
	Souple sans embout	0.5 ... 4 mm²	
	Souple avec embout non isolé	0.5 ... 4 mm²	26 ... 12 AWG
	Souple avec embout isolé	0.5 ... 4 mm²	26 ... 12 AWG
2 conducteurs par connexion	Souple avec embout double	0.5 ... 1 mm²	26 ... 18 AWG
Courant nominal / Section nominale		29 A / 4 mm²	29 A / 10 AWG
Courant max. / Section max.		36 A / 6 mm²	
Courant de courte durée admissible (1s)		480 A	
Courant de court-circuit (conditions spécifiques)			100 kA
Tension nominale		800 V	300 V
Tension de tenue aux chocs		8000 V	
Indice de protection		IP20	NEMA 1
Sécurité augmentée Ex e		550 V 25 A IEC/EN 60079-7 - IM2 II 2 GD Ex eb I/IIC/IIIC	

Instructions de montage

Rail	TH 35-7.5, TH 35-15
Longueur à dénuder	12.5 mm 0.492 in
Outil (pour conducteur souple sans embout)	Tournevis plat Ø 3.5 mm Ø 0.138 in

Selon les normes IEC, UL et CSA, la mention de la capacité de raccordement rigide : Monobrin/Multibrin, ou d'un conducteur souple est obligatoire (conducteurs cuivre). Toutes les autres données ne sont fournies qu'à titre d'information. Pour plus de détails, consulter les certificats CB, UL ou CSA et les fiches techniques disponibles sur le site http://www.TE.com.

CE | CB | RoHS | USR CNR | CSA | EAC Ex | ATEX | IECEx | BV | DNV

Accessoires

	Description			Couleur	Type	Réf. commerciale	Code article	Pkg pce	Masse (1 pce) g
1	**Butées d'arrêt**	10 mm	0.394 in	Gris foncé	BAZH1	1SNK900102R0000	K900102	20	24.00
2	**Flasques d'extrémité**	1.5 mm	0.059 in	Gris foncé	EK4-D2	1SNK706960R0000	K706960	20	3.79
3	**Barrettes de jonction**	2 pôles	41 A (IEC)	Orange	JB6-2	1SNK906302R0000	K906302	50	1.30
		3 pôles	41 A (IEC)		JB6-3	1SNK906303R0000	K906303	50	2.10
		4 pôles	41 A (IEC)		JB6-4	1SNK906304R0000	K906304	50	2.90
		5 pôles	41 A (IEC)		JB6-5	1SNK906305R0000	K906305	50	3.60
		10 pôles	41 A (IEC)		JB6-10	1SNK906310R0000	K906310	20	7.40
		50 pôles	41 A (IEC)		JB6-50	1SNK906350R0000	K906350	10	38.10
4	**Adaptateurs de test**	Pour fiches de test DIA 2 mm 0.079 in		Gris foncé	TP2	1SNK900203R0000	K900203	20	1.70
		Pour fiches de test DIA 4 mm 0.157 in			TP4	1SNK900205R0000	K900205	20	2.40
5	**Connecteurs de test**	Pas 5.2 mm 0.205 in		Gris foncé	TC5	1SNK900200R0000	K900200	10	5.20
		Module d'extrémité, 5.2 mm 0.205 in			TC5-R1	1SNK900201R0000	K900201	10	5.20
6	**Entretoises**	0.8 mm	0.031 in	Gris foncé	ES-TC6	1SNK900105R0000	K900105	10	0.80
7	**Continuité de blindage**				SHB	1SNK900602R0000	K900602	20	4.90
8	**Porte-étiquettes**			Gris foncé	LH-J	1SNK900606R0000	K900606	100	0.73
9	**Repères pour blocs de jonction**	Carte vierge			MC612	1SNK150000R0000	K150000	22	10.00
					MC612PA	1SNK159999R0000	K159999	20	11.00
		Porte-repères pour filerie		Gris	UMH	1SNK900611R0000	K900611	10	0.20

La liste complète des accessoires, dont les butées d'arrêt, est indiquée dans la fiche technique des blocs de jonction. Certains accessoires, tels que les barrettes de jonction, peuvent modifier les caractéristiques des blocs de jonction. Des informations complètes sont disponibles dans la section accessoires du catalogue.

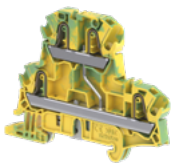

Bloc de jonction PI-Spring de mise à la terre

Description		Couleur	Type	Réf. commerciale	Code article	Pkg pce	Masse (1 pce) g
Mise à la terre	Profil aligné avec ZK4-D2 et ZK4-D1	Vert-jaune	ZK4-D1-PE	1SNK706250R0000	K706250	20	21.75

1SNK162086S0301

Données techniques valides uniquement pour les conducteurs en cuivre

ZK4-D1 Blocs de jonction PI-Spring

Double étage avec 1 circuit liaison - Pas 6 mm 0.236 in

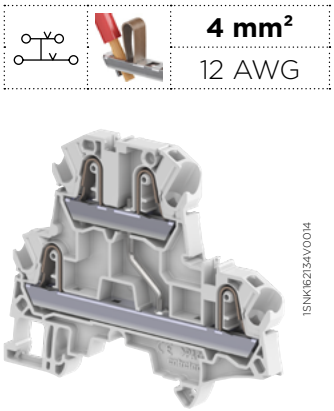

4 mm²
12 AWG

1SNK162134V0014

ZK4-D1

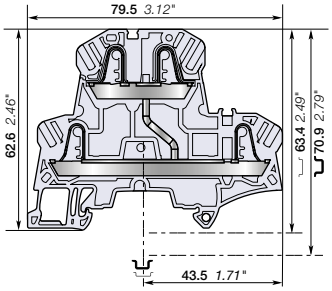

Pas **6 mm** 0.236 in

Description

Obtenez les mêmes fonctionnalités qu'avec la ZK4-D2 et facilitez le raccordement au même potentiel grâce aux 4 points de connexion indépendants.

- 1 puit de shunt par étage
- 3 grandes zone de marquage dont 1 en face avant

Références de commande

Description		Couleur	Type	Réf. commerciale	Code article	Pkg pce	Masse (1 pce) g
Liaison	1 circuit liaison	Gris	ZK4-D1	1SNK706211R0000	K706211	50	17.42

Caractéristiques techniques principales

Capacité de raccordement		IEC	UL - CSA
1 conducteur par connexion	Rigide : Monobrin/Multibrin	0.5 ... 6 mm²	26 ... 10 AWG
	Souple sans embout	0.5 ... 4 mm²	
	Souple avec embout non isolé	0.5 ... 4 mm²	26 ... 12 AWG
	Souple avec embout isolé	0.5 ... 4 mm²	26 ... 12 AWG
2 conducteurs par connexion	Souple avec embout double	0.5 ... 1 mm²	26 ... 18 AWG
Courant nominal/Section nominale		32 A / 4 mm²	30 A / 10 AWG
Courant max./Section max.		39 A / 6mm²	
Courant de courte durée admissible (1s)		480 A	
Courant de court-circuit (conditions spécifiques)			100 kA
Tension nominale		800 V	300 V
Tension de tenue aux chocs		8000 V	
Indice de protection		IP20	NEMA 1
Sécurité augmentée Ex e		550 V 26 A IEC/EN 60079-7 - IM2 II 2 GD Ex eb I/IIC/IIIC	

Instructions de montage

Rail		TH 35-7.5, TH 35-15
Longueur à dénuder		12.5 mm 0.492 in
Outil (pour conducteur souple sans embout)		Tournevis plat Ø 3.5 mm Ø 0.138 in

Selon les normes IEC, UL et CSA, la mention de la capacité de raccordement rigide : Monobrin/Multibrin, ou d'un conducteur souple est obligatoire (conducteurs cuivre). Toutes les autres données ne sont fournies qu'à titre d'information. Pour plus de détails, consulter les certificats CB, UL ou CSA et les fiches techniques disponibles sur le site http://www.TE.com.

CE, CB, RoHS, USR CNR, CSA, EAC Ex, ATEX, IECEx, BV, DNV

Accessoires

	Description			Couleur	Type	Réf. commerciale	Code article	Pkg pce	Masse (1 pce) g
1	**Butées d'arrêt**	10 mm	0.394 in	Gris foncé	BAZH1	1SNK900102R0000	K900102	20	24.00
2	**Flasques d'extrémité**	2 mm	0.059 in	Gris foncé	EK4-D2	1SNK706960R0000	K706960	20	3.79
3	**Barrettes de jonction**	2 pôles	41 A (IEC)	Orange	JB6-2	1SNK906302R0000	K906302	50	1.30
		3 pôles	41 A (IEC)		JB6-3	1SNK906303R0000	K906303	50	2.10
		4 pôles	41 A (IEC)		JB6-4	1SNK906304R0000	K906304	50	2.90
		5 pôles	41 A (IEC)		JB6-5	1SNK906305R0000	K906305	50	3.60
		10 pôles	41 A (IEC)		JB6-10	1SNK906310R0000	K906310	20	7.40
		50 pôles	41 A (IEC)		JB6-50	1SNK906350R0000	K906350	10	38.10
4	**Adaptateurs de test**	Pour fiches de test DIA 2 mm 079 in		Gris foncé	TP2	1SNK900203R0000	K900203	20	1.70
		Pour fiches de test DIA 4 mm .157 in			TP4	1SNK900205R0000	K900205	20	2.40
5	**Connecteurs de test**	Pas 5.2 mm 0.205 in		Gris foncé	TC5	1SNK900200R0000	K900200	10	5.20
		Module d'extrémité, 5.2 mm 0.205 in			TC5-R1	1SNK900201R0000	K900201	10	5.20
6	**Entretoises**	0.8 mm	0.031 in	Gris foncé	ES-TC6	1SNK900105R0000	K900105	10	0.80
7	**Continuité de blindage**				SHB	1SNK900602R0000	K900602	20	4.90
8	**Porte-étiquettes**			Gris foncé	LH-J	1SNK900606R0000	K900606	100	0.73
9	**Repères pour blocs de jonction**	Carte vierge			MC612	1SNK150000R0000	K150000	22	10.00
					MC612PA	1SNK159999R0000	K159999	20	11.00
		Porte-repères pour filerie		Gris	UMH	1SNK900611R0000	K900611	10	0.20

La liste complète des accessoires, dont les butées d'arrêt, est indiquée dans la fiche technique des blocs de jonction. Certains accessoires, tels que les barrettes de jonction, peuvent modifier les caractéristiques des blocs de jonction. Des informations complètes sont disponibles dans la section accessoires du catalogue.

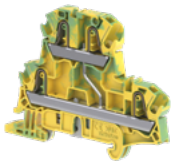

Bloc de jonction PI-Spring de mise à la terre

Description		Couleur	Type	Réf. commerciale	Code article	Pkg pce	Masse (1 pce) g
Mise à la terre	Profil aligné avec ZK4-D2 et ZK4-D1	Vert-jaune	ZK4-D1-PE	1SNK706250R0000	K706250	20	21.75

1SNK162084S0301

Données techniques valides uniquement pour les conducteurs en cuivre

ZK4-D1-PE Blocs de jonction PI-Spring

Double étage avec 1 circuit de mise à la terre - Pas 6 mm 0.236 in

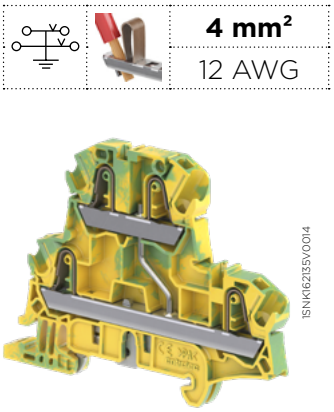

ZK4-D1-PE

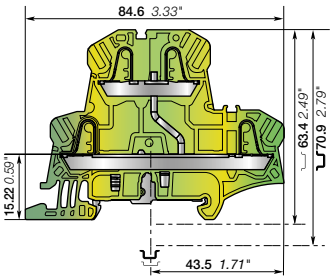

Pas **6 mm** 0.236 in

4 mm²
12 AWG

Description

Améliorez la sécurité de votre installation en cas de court-circuit grâce à notre connexion sur rail sans vis :

- Connexion au rail ne nécessitant pas la présence d'un opérateur,
- Dépasse les exigences de la norme IEC 60947-7-2 applicable aux blocs de jonction,
- Montage et démontage sécurisés du bloc sur le rail,
- Profil aligné avec ZK4-D2 et ZK4-D1.

Références de commande

Description		Couleur	Type	Réf. commerciale	Code article	Pkg pce	Masse (1 pce) g
Mise à la terre	1 circuit de mise à la terre	Vert-jaune	ZK4-D1-PE	1SNK706250R0000	K706250	20	21.75

Caractéristiques techniques principales

Capacité de raccordement		IEC	UL - CSA
1 conducteur par connexion	Rigide : Monobrin/ Multibrin	0.5 ... 6 mm²	26 ... 10 AWG
	Souple sans embout	0.5 ... 4 mm²	
	Souple avec embout non isolé	0.5 ... 4 mm²	26 ... 12 AWG
	Souple avec embout isolé	0.5 ... 4 mm²	26 ... 12 AWG
2 conducteurs par connexion	Souple avec embout double	0.5 ... 1 mm²	26 ... 18 AWG
Section nominale		4 mm²	10 AWG
Courant de courte durée admissible (1s)		480 A	636 A
Indice de protection		IP20	NEMA 1
Sécurité augmentée Ex e		IM2 II 2 GD Ex eb I/IIC/IIIC - Class I, Zone 1, AEx e II, Ex e II U	

Instructions de montage

Rail		TH 35-7.5, TH 35-15
Longueur à dénuder		12 mm 0.492 in
Outil (pour conducteur souple sans embout)		Tournevis plat Ø 3.5 mm Ø 0.138 in

Selon les normes IEC, UL et CSA, la mention de la capacité de raccordement rigide : Monobrin/Multibrin, ou d'un conducteur souple est obligatoire (conducteurs cuivre). Toutes les autres données ne sont fournies qu'à titre d'information. Pour plus de détails, consulter les certificats CB, UL ou CSA et les fiches techniques disponibles sur le site http://www.TE.com.

CE, CB, RoHS, USR CNR, CSA, EAC Ex, ATEX, IECEx, BV, DNV

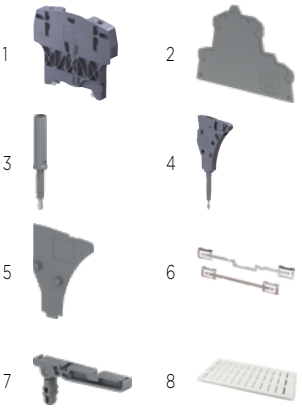

Accessoires

	Description			Couleur	Type	Réf. commerciale	Code article	Pkg pce	Masse (1 pce) g
1	**Butées d'arrêt**	10 mm	0.394 in	Gris foncé	BAZH1	1SNK900102R0000	K900102	20	24.00
2	**Flasques d'extrémité**	2 mm	0.079 in	Gris foncé	EK4-D2	1SNK706960R0000	K706960	20	3.79
3	**Adaptateurs de test**	Pour fiches de test DIA 2 mm .079 in		Gris foncé	TP2	1SNK900203R0000	K900203	20	1.70
		Pour fiches de test DIA 4 mm 0.157 in			TP4	1SNK900205R0000	K900205	20	2.40
4	**Connecteurs de test**	Pas 5.2 mm 0.205 in		Gris foncé	TC5	1SNK900200R0000	K900200	10	5.20
		Module d'extrémité, 5.2 mm 0.205 in			TC5-R1	1SNK900201R0000	K900201	10	5.20
5	**Entretoises**	0.8 mm	0.031 in	Gris foncé	ES-TC6	1SNK900105R0000	K900105	10	0.80
6	**Continuité de blindage**				SHB	1SNK900602R0000	K900602	20	4.90
7	**Porte-étiquettes**			Gris foncé	LH-J	1SNK900606R0000	K900606	100	0.73
8	**Repères pour blocs de jonction**	Carte vierge			MC612	1SNK150000R0000	K150000	22	10.00
					MC612PA	1SNK159999R0000	K159999	20	11.00
		Porte-repères pour filerie		Gris	UMH	1SNK900611R0000	K900611	10	0.20

La liste complète des accessoires, dont les butées d'arrêt, est indiquée dans la fiche technique des blocs de jonction. Certains accessoires, tels que les barrettes de jonction, peuvent modifier les caractéristiques des blocs de jonction. Des informations complètes sont disponibles dans la section accessoires du catalogue.

1SNK162085S0301

Données techniques valides uniquement pour les conducteurs en cuivre

te.com

© 2023 Famille de sociétés TE Connectivity Ltd. Tous droits réservés.

ENTRELEC, TE Connectivity, TE connectivity (logo) et Every Connection Counts sont des marques de commerce. Tous les autres logos, produits et/ou noms de société figurant dans le présent document peuvent être des marques de commerce de leurs propriétaires respectifs.

Bien que TE ait fait tous les efforts raisonnables pour assurer l'exactitude de l'information dans cette brochure, TE ne garantit pas qu'elle est exempte d'erreurs, et TE ne fait aucune autre représentation, garantie ou garantie que l'information est exacte, correcte, fiable ou actuelle. TE se réserve le droit d'apporter des modifications aux informations contenues dans cette brochure sans préavis. TE Connectivity n'assume que les obligations énoncées dans les termes et conditions de ce produit et ne sera en aucun cas responsable de tout dommage accidentel, indirect ou consécutif résultant de la vente, de la revente, de l'utilisation ou de la mauvaise application du produit. TE rejette expressément toute garantie implicite concernant les informations contenues dans le présent document, y compris, mais sans s'y limiter, les garanties implicites de qualité marchande ou d'adéquation à un usage particulier. Les dimensions, les spécifications et/ou les informations contenues dans le présent document ne sont données qu'à titre indicatif et sont susceptibles d'être modifiées sans préavis. Consultez TE pour obtenir les dernières dimensions, spécifications et/ou informations. Les utilisateurs des produits TE Connectivity doivent déterminer eux-mêmes si le produit en question convient à l'application souhaitée.

INDUSTRIAL / BLOCS DE JONCTION DOUBLE ÉTAGE / BROCHURE / FR **01/23**

BROCHURE

TE Connectivity

3, rue Jean Perrin

69680 Chassieu cedex

France

Tel: +33 481923100