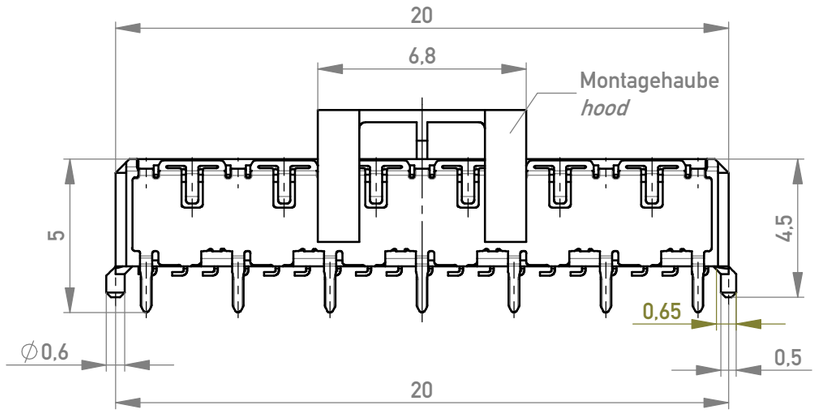

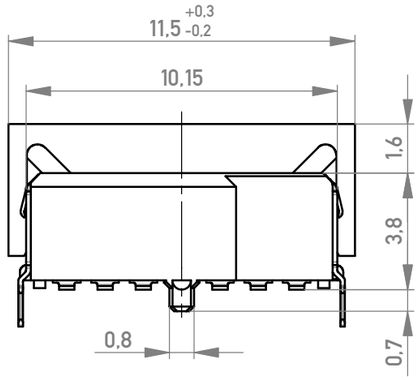

Verpackt in Gurtverpackung
Tape on Reel Packaging
Verpackungseinheit: 440 Stück
Packaging unit: 440 pcs

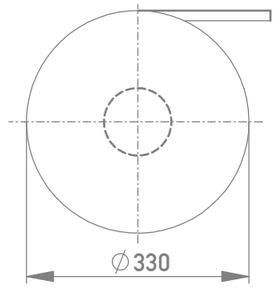

Abspulrichtung - *Reel off Direction*

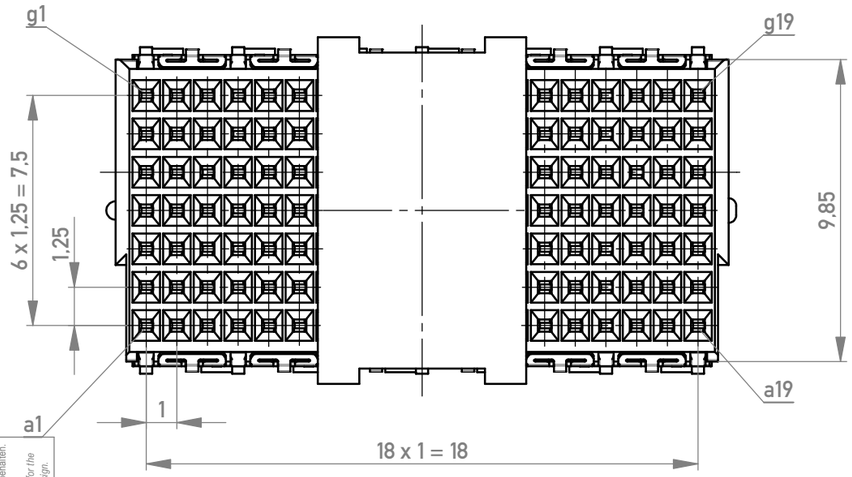

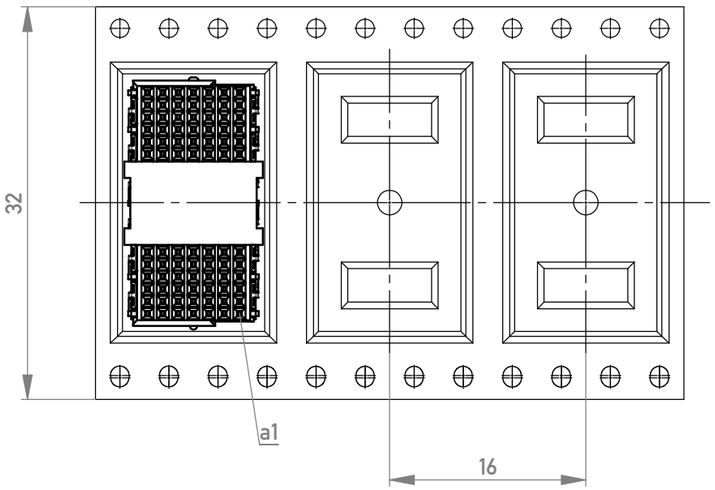

Leiterplatten-Layout Vorschlag
PCB-layout proposal

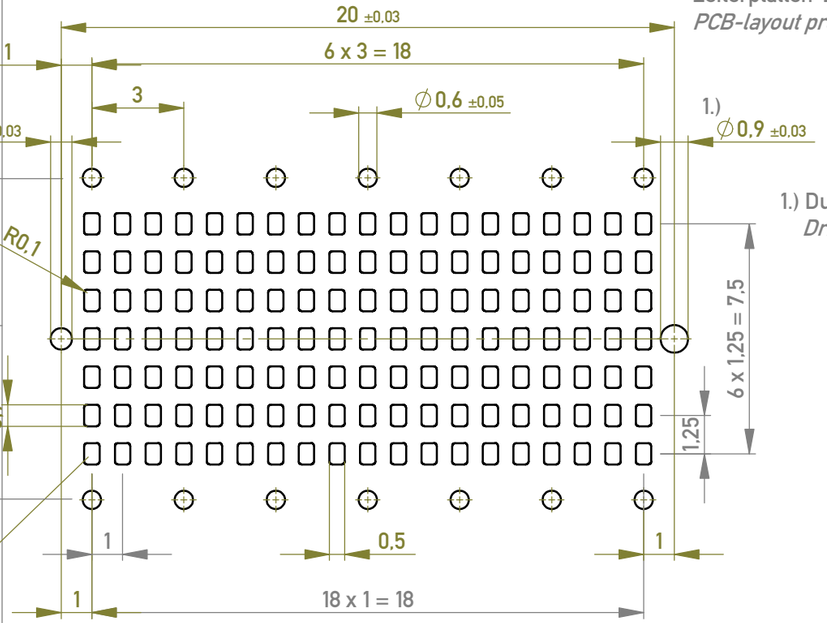

1.) Durchmesser des Bohrers
Drill tool

Anforderungsstufe 1
Performance Level 1

Kontaktbereich vergoldet
Mating Area gold plating

Anschlussbereich verzinnt 4-6 µm
Terminal Area 4-6 µm tin plating

Koplanarität der Anschlüsse ≤ 0,1 mm
Coplanarity Area of Termination ≤ 0,1 mm

Die deutsche Version dieser Zeichnung dient nur zur Erleichterung der Handhabung. Bei Abweichungen von dem englischen Original gilt das englische Original.
The german version of this drawing has been offered for convenience and may deviate from the english original. In case of any deviation the English version shall prevail.

Weitergabe sowie Vervielfältigung dieses Dokuments, Verwertung und Mitteilung seines Inhalts sind verboten, soweit nicht ausdrücklich gestattet. Zuwiderhandlungen verpflichten zu Schadenersatz. Alle Rechte für den Fall der Patent-, Gebrauchsmuster- oder Geschmacksmustereintragung vorbehalten.
The reproduction, distribution and utilization of this document as well as the communication of its contents to others without express authorization is prohibited. Offenders will be held liable for the payment of damages. All rights reserved in the event of the grant of a patent, utility model or design.

Dimension no.	Tolerances ISO 8015	All Dimensions in mm	Scale 5:1	Tool-no.
			Material	

	Date	Name
Created	25.08.11	Müller
Checked	25.08.2011	Mödinger
Approved	19.05.2020	Semilia

Index	Modification Nr.	Date	Name
f1	TE Migration	18.05.2023	Admin

TE Connectivity

Federleiste THR, 133-polig
Female Con. THR, 133 contacts

234098-E

C (1/1)

A3

Class MSPEED