ENTRELEC
Electrical Solutions
By TE Connectivity

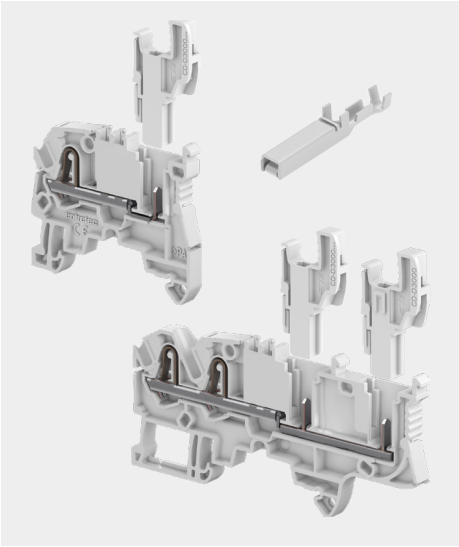

SNK シリーズ ダイナミック プラガブル端子台

ダイナミック コネクタ + プラガブル接続

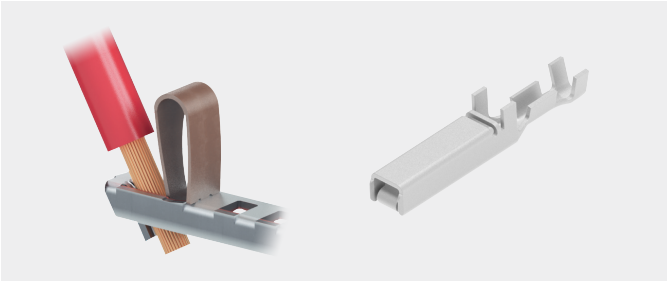

2 つの異なる高信頼性接続技術: PI スプリングとダイナミック コネクタの圧着コンタクトのメリットを 1 つの端子台に集約

ENTRELEC SNK シリーズ ダイナミック プラガブル端子台は、弊社が高く評価されていると考える 2 つの技術、PI スプリング技術 (プッシュイン式技術とスプリング式技術の融合) および TE Connectivity のダイナミック シリーズ コネクタ (高信頼性圧着コネクタ) のメリットを組み合わせることで、配線の効率化、コンパクト サイズ、高信頼性を実現しています。このハイブリッド端子台は産業機械、工作機械、半導体製造装置、ケーブル アセンブリの製造及び据付の効率化にご活用いただけます。

組立工程をスピードアップ

モジュール設計により柔軟な組立性を実現

プラガブル技術は電気設備に柔軟性をもたらし、サブアセンブリと予備配線済みハーネスの組み合わせを可能とします。これにより、組合せ試験や工場での設備立ち上げが容易になり、作業時間を大幅に短縮できます。

ダイナミックの圧着技術でハーネス製造工程を短縮

圧着技術を発明した TE Connectivity は、TE の製圧着工具により高信頼性圧着接続を提供しています。手動または自動の圧着工具を使ってコンタクトを圧着できます。

回路識別の視認性を向上

従来より 20% 拡張したマーキング エリアにより、回路識別の視認性を改善します。

- 手書きまたはラベルで平坦なマーキング面に事前にマーキングすることで、最終的なマーカーを取り付ける前でも配線作業が開始できます。
- 配線変更時のマーカーの再印刷を節約します。

簡単な取り付け

ワンステップ工程で組立可能なダイナミック接続プラグ

電線に圧着されたダイナミック リセプタクル端子を、プラグ ハウジングに挿入するだけのワンステップ工程です。
"カチッ" という音で、コンタクトが正しい位置まで挿入され固定されたことが確認できます。

スマートな設計で端子台組立が容易に

- 機械への取付、配線、試験が簡単に行えます。
- 独自の端子台構成を工具なしで作成できます。
- サイドラッチ付きハウジングで複数のプラグを簡単に嵌合
- 固定極数毎のプラグ コネクタの在庫が不要に

スマートで手早く取付が可能なアクセサリ

- ねじ固定不要のジャンパ、部品搭載用プラグ、テスト デバイス、エンド ストップ、スナップイン アース端子台により、従来の自社製品に比べ、取り付け時間を最大 70% 短縮。
- 切込み付きのスマート プラグイン ジャンパは手できれいに切り離すことが可能: クリーン カット。最大 1000 V を絶縁。予めオーバーモールドされており、接続されているピンに手書きで目印をつけることが可能。
- 独立した絶縁試験アダプタからテスト プラグ コネクタまで組端子台全体の試験に対応できる柔軟なテスト ソリューション。

過酷な環境での信頼性

世界各国での採用実績と応用事例

各種産業/工業規格 (IEC、UL など)、および鉄道や船舶など過酷な環境下での適用の認証を取得しています。

ダイナミック コネクタの信頼性

- 産業機器向けに、3 点接触方式でアンチ オーバー ストレス機構を持つコンタクトを開発。
- 振動の多い用途向けに高い接触圧力を提供。
- 小さなサイズで高電流に対応 (最大 15 A)。
- ハウジングへのコンタクト挿入時の明確なクリック感

安全性および保護

- コーディング ペグで接続ミスを防止。
- ペグを挿入するだけでコーディング配列 (キーイング) を生成。
- 意図しない分解から配線を保護。
- 自動ロック機能
- 1 個のロック デバイスのみで 2 ～ 8 個のプラグを安全にロック
- プラグ コネクタ抜去時にケーブル クランプが電線を保護。

ZDK2.5-11-D3000 PI スプリング式ダイナミック プラガブル端子台

フィードスルー - 5.2 mm 幅

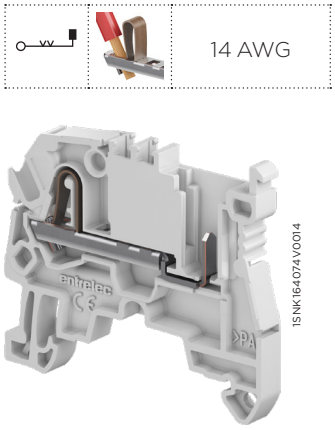

ZDK2.5-11-D3000

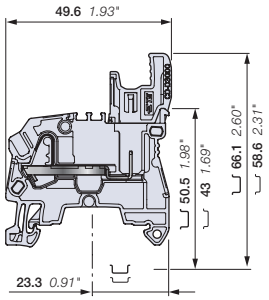

5.2 mm 0.205 インチ幅

14 AWG

製品概要

- プッシュイン & スプリング技術とダイナミック圧着技術の柔軟性を兼ね備えたダイナミック プラガブル端子台により、機器の組立効率が向上します。
- 設置の簡素化および信頼性の強化: 現場での接続における不具合をなくし、設置前の接続試験を簡略化することが可能。10,000 回の動作*に耐えられる試験コネクタ (TC5) を簡易試験用に使用できます。
  *弊社実験結果による

製品仕様

詳細		色	タイプ	型番		パッケージ数量	重量 (1 個) g
フィードスルー	2 接続	グレー	ZDK2.5-11-D3000	1SNK805018R0000		50	7.00

主な技術データ

接続容量		IEC	UL - CSA
クランプあたり 1 本の導線	単線/より線	24 - 12 AWG	26 ... 12 AWG
	可とう撚り線 (フェルールなし)	24 - 14 AWG	
	可とう撚り線 (絶縁カバーなしフェルール)	24 - 14 AWG	26 ... 14 AWG
	可とう撚り線 (絶縁カバー付きフェルール)	24 - 14 AWG	26 ... 14 AWG
クランプあたり 2 本の導線	可とう撚り線 (ツイン フェルール)	24 - 20 AWG	26 ... 20 AWG
定格電流 / 定格断面積		20 A / 14 AWG	15 A / 14 AWG
定格短時間耐電流 (1 秒)		300 A	
定格電圧		1000 V	600 V
インパルス耐電圧		8000 V	
保護		IP20	NEMA 1

取り付け説明

レール	TH 35-7.5、TH 35-15
被覆剥き長さ	11 mm 0.433 インチ
工具 (フェルールなしのフレキシブル導体用)	マイナス ドライバ Ø 3.5 mm Ø 0.138 インチ

1 本の単線/より線または 1 本のフレキシブル導体 (該当する場合) の接続容量データは、IEC、UL および CSA 規格 (銅導線) における必須情報です。 その他すべてのデータは、補足情報としてのみ提供されています。 詳細については、http://www.TE.com で当社の CB、UL または CSA 証明書および技術データシートを参照してください。

CE CB RoHS USR CNR

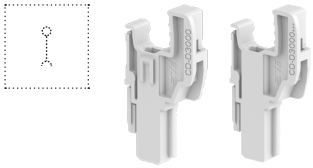

CD-D3000 CD-D3000-E

ダイナミック プラグ

詳細		色	タイプ	型番		パッケージ数量	重量 (1 個) g
サイドラッチ付きダイナミック プラグ	1 極	グレー	CD-D3000	1SNK805758R0000		50	1.21
サイドラッチなしダイナミック エンド プラグ	1 極		CD-D3000-E	1SNK805759R0000		50	1.21

最大 15 極

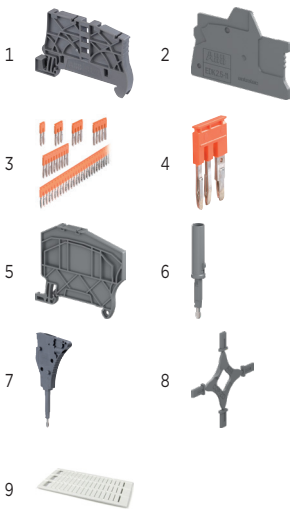

アクセサリ

詳細				色	タイプ	型番		パッケージ数量	重量 (1 pce) g
1	エンド ストップ	5.2 mm	0.205 インチ	ダーク グレー	BAZ1	1SNK900002R0000		50	5.30
2	エンド セクション	1.5 mm	0.059 インチ	ダーク グレー	EDK2.5-11	1SNK805915R0000		20	1.49
3	ジャンパ バー	2 極	32 A (IEC)	オレンジ	JB5-2	1SNK905302R0000		50	1.30
		3 極	32 A (IEC)		JB5-3	1SNK905303R0000		50	2.00
		4 極	32 A (IEC)		JB5-4	1SNK905304R0000		50	2.70
		5 極	32 A (IEC)		JB5-5	1SNK905305R0000		50	3.50
		10 極	32 A (IEC)		JB5-10	1SNK905310R0000		30	7.10
		50 極	32 A (IEC)		JB5-50	1SNK905350R0000		10	36.00
4	クロス スペーシング ジャンパ	3 極	32 A (IEC)	オレンジ	JB85-3	1SNK900603R0000		10	2.80
5	回路セパレータ	3 mm	0.118 インチ	ダーク グレー	CS-R2	1SNK900106R0000		20	3.80
6	テスト アダプタ	試験プラグ用、直径 2 mm	0.079 インチ	ダーク グレー	TP2	1SNK900203R0000		20	1.70
		試験プラグ用、直径 4 mm	0.157 インチ		TP4	1SNK900205R0000		20	2.40
7	テスト コネクタ	5.2 mm 幅		ダーク グレー	TC5	1SNK900200R0000		10	5.20
		エンド モジュール、5.2 mm			TC5-R1	1SNK900201R0000		10	5.20
8	コーディング ペグ			ダーク グレー	COP-ZD	1SNK900636R0000		10	3.57
9	端子台マーカー	ブランク カード		白	MC512	1SNK140000R0000		22	9.00
					MC512PA	1SNK149999R0000		20	10.00
		ブランク マーカー			MG-CPM 13 41790	1SNB041790R0512		1960	0.236
		ユニバーサル ワイヤ マーカー ホルダ		グレー	UMH	1SNK900611R0000		10	0.20

すべてのアクセサリのリストについては、エンド ストップを含め、端子台のデータシートを参照してください。
ジャンパ バーなど一部のアクセサリにより、端子台の定格が変更される場合があります。詳細については、カタログのアクセサリのセクションを参照してください。

ZDK2.5-22-D3000 PI スプリング式ダイナミック プラガブル端子台

フィードスルー - 5.2 mm 幅

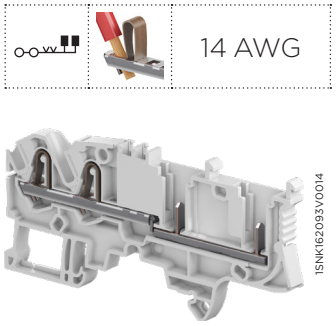

ZDK2.5-22-D3000

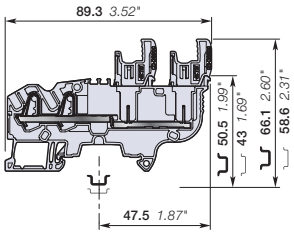

5.2 mm 0.205 インチ幅

製品概要

- プラガブル端子台により、生産性を向上: プラグ ハーネスを事前に準備することが可能です。また、プラグ アンド プレイ による取付時間の削減、輸送用パネルの準備と最終設置時間の削減に貢献します。サブアセンブリとの接続も容易です。
- 設置の簡素化と安全性: 現場での接続ミスをなくし、事前の接続テストを容易にし、信頼性を向上させます。10,000 回の動作*に耐えられるテスト コネクタ (TC5) を簡易試験用に使用できます。
  *弊社実験結果による

製品仕様

詳細		色	タイプ	型番		パッケージ 数量	重量 (1 pce) g
フィードスルー	4 接続	グレー	ZDK2.5-22-D3000	1SNK805019R0000		50	9.60

主な技術データ

接続容量		IEC	UL - CSA
クランプあたり 1 本の導線	単線/より線	24 – 12 AWG	26 ... 12 AWG
	可とう撚り線 (フェルールなし)	24 – 14 AWG	
	可とう撚り線 (絶縁カバーなしフェルール)	24 – 14 AWG	26 ... 14 AWG
	可とう撚り線 (絶縁カバー付きフェルール)	24 – 14 AWG	26 ... 14 AWG
クランプあたり 2 本の導線	可とう撚り線 (ツイン フェルール)	24 – 20 AWG	26 ... 20 AWG
定格電流 / 定格断面積		20 A / 14 AWG	15 A / 14 AWG
定格短時間耐電流 (1 秒)		300 A	
定格電圧		1000 V	600 V
インパルス耐電圧		8000 V	
保護		IP20	NEMA 1

取り付け説明

レール		TH 35-7.5、TH 35-15
被覆剥き長さ		11 mm 0.433 インチ
工具 (フェルールなしのフレキシブル導体用)		マイナス ドライバ Ø 3.5 mm Ø 0.138 インチ

1 本の単線/より線または 1 本のフレキシブル導体 (該当する場合) の接続容量データは、IEC、UL および CSA 規格 (銅導線) における必須情報です。 その他すべてのデータは、補足情報としてのみ提供されています。 詳細については、http://www.TE.com で当社の CB、UL または CSA 証明書および技術データシートを参照してください。

CE CB RoHS USR CNR CSA EAC EV

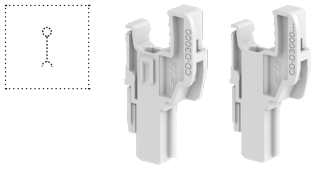

CD-D3000 CD-D3000-E

ダイナミック プラグ

詳細		色	タイプ	型番		パッケージ 数量	重量 (1 pce) g
サイドラッチ付きダイナミック プラグ	1 極	グレー	CD-D3000	1SNK805758R0000		50	1.21
サイドラッチなしダイナミック エンド プラグ	1 極		CD-D3000-E	1SNK805759R0000		50	1.21

最大 15 極

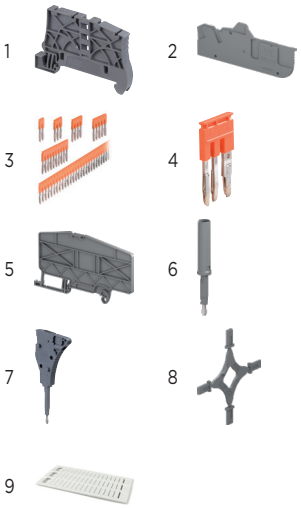

アクセサリ

	詳細			色	タイプ	型番		パッケージ 数量	重量 (1 pce) g
1	エンド ストップ	5.2 mm	0.205 インチ	ダーク グレー	BAZ1	1SNK900002R0000		50	5.30
2	エンド セクション	2.2 mm	0.087 インチ	ダーク グレー	EDK2.5-22	1SNK805910R0000		20	3.15
3	ジャンパ バー	2 極	32 A (IEC)	オレンジ	JB5-2	1SNK905302R0000		50	1.30
		3 極	32 A (IEC)		JB5-3	1SNK905303R0000		50	2.00
		4 極	32 A (IEC)		JB5-4	1SNK905304R0000		50	2.70
		5 極	32 A (IEC)		JB5-5	1SNK905305R0000		50	3.50
		10 極	32 A (IEC)		JB5-10	1SNK905310R0000		30	7.10
		50 極	32 A (IEC)		JB5-50	1SNK905350R0000		10	36.00
4	クロス スペーシング ジャンパ	3 極	32 A (IEC)	オレンジ	JB85-3	1SNK900603R0000		10	2.80
5	回路セパレータ	3 mm	0.118 インチ	ダーク グレー	CS-R3	1SNK900107R0000		20	6.40
6	テスト アダプタ	試験プラグ用、直径 2 mm	0.079 インチ	ダーク グレー	TP2	1SNK900203R0000		20	1.70
		試験プラグ用、直径 4 mm	0.157 インチ		TP4	1SNK900205R0000		20	2.40
7	テスト コネクタ	5.2 mm	0.205 インチ 幅	ダーク グレー	TC5	1SNK900200R0000		10	5.20
		エンド モジュール、5.2 mm	0.205 インチ		TC5-R1	1SNK900201R0000		10	5.20
8	コーディング ペグ			ダーク グレー	COP-ZD	1SNK900636R0000		10	3.57
9	端子台マーカー	ブランク マーカー		白	MG-CPM 13 41790	1SNB041790R0512		1960	0.23
		ブランク カード			MC512	1SNK140000R0000		22	9.00
					MC512PA	1SNK149999R0000		20	10.00
		ユニバーサル ワイヤ マーカー ホルダ		グレー	UMH	1SNK900611R0000		10	0.20

すべてのアクセサリのリストについては、エンド ストップを含め、端子台のデータシートを参照してください。
ジャンパ バーなど一部のアクセサリにより、端子台の定格が変更される場合があります。詳細については、カタログのアクセサリのセクションを参照してください。

CD-D3000 ダイナミック プラグ
ダイナミック プラグ - 5.2 mm 幅

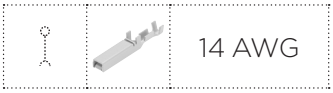

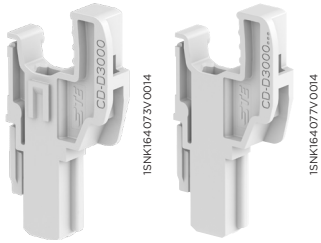

CD-D3000　　CD-D3000-E

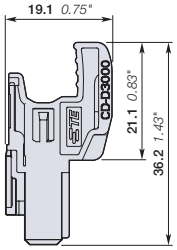

5.2 mm 0.205 インチ幅

製品概要

- 独自のダイナミック プラグ アセンブリを、特殊な工具なしで組立可能。人間工学に基づく優れた組立性により複数のプラグを簡単に嵌合できます。
- 柔軟性を向上: 特定極数毎のダイナミック プラグの在庫が不要になり、変更が必要な場合はプラグを簡単に追加できます。
- 単体プラグの在庫を弊社従来品に比べ、最大 30% 削減: 2 極から 15 極のプラグ コネクタ アセンブリを組み立てるために必要なプラグのバリエーションは 2 種類だけです。

製品仕様

詳細	色	タイプ	型番		パッケージ 数量	重量 (1 pce) g
サイドラッチ付きダイナミック プラグ	グレー	CD-D3000	1SNK805758R0000		50	1.21
サイドラッチなしダイナミック プラグ	グレー	CD-D3000-E	1SNK805759R0000		50	1.21

適合ダイナミック D-3000 シリーズ リセコンタクト

詳細	電線サイズ AWG	型番 連鎖状	型番 バラ状	端子定格電流 (最大) A
ダイナミック D-3 リセ コンタクト (連鎖状・高接点圧)・ワイヤレンジ マーク S・錫めっき	24	1-175194-5	1-175216-5	15
ダイナミック D-3 リセ コンタクト (連鎖状・高接点圧)・ワイヤレンジ マーク M・錫めっき	22 – 20	1-175195-5	1-175217-5	15
ダイナミック D-3 リセ コンタクト (連鎖状・高接点圧)・ワイヤレンジ マーク L・錫めっき	16	1-175196-5	1-175218-5	15
ダイナミック D-3 リセ コンタクト (連鎖状・高接点圧)・ワイヤレンジ マーク 2L・錫めっき	14	1-917484-5	1-917511-5	15
ダイナミック D-3 リセ コンタクト (連鎖状・高接点圧)・ワイヤレンジ マーク 3L・錫めっき	14	1-353715-5	1-353717-5	15

取り付け説明

プラグの接続

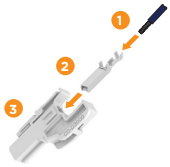

プラグの連結によるコネクタの組立

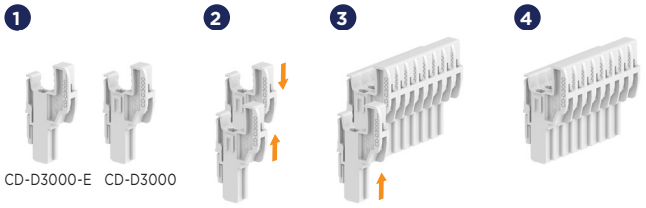

1. 被覆を除去した電線をダイナミック コンタクトに挿入
2. 電線をダイナミック コンタクトに圧着
3. ダイナミック コンタクトをプラグに挿入してロック

ダイナミック D-3000 シリーズ・D-3 リセ コンタクト (錫めっき)
ご注文の際には、適切な製品型番について当社営業部もしくは
購入先代理店にご確認ください。

アクセサリ

詳細			色	タイプ	型番		パッケージ 数量	重量 (1個) g
1	ロック デバイス	9.4 mm 0.370 インチ 幅	黒	VR-ZD	1SNK900637R0000		50	0.7
2	ケーブル クランプ	9.4 mm 0.370 in spacing	ダーク グレー	PT-ZD	1SNK900660R0000		50	1.04
3	端子台マーカー	ブランク マーカー	白	MG-CPM 13 41790	1SNB041790R0512		1960	0.23
		ブランク カード		MC512	1SNK140000R0000		22	9.00
				MC512PA	1SNK149999R0000		20	10.00
		ユニバーサル ワイヤ マーカー ホルダ	グレー	UMH	1SNK900611R0000		10	0.20

すべてのアクセサリのリストについては、エンド ストップを含め、端子台のデータシートを参照してください。
ジャンパ バーなど一部のアクセサリにより、端子台の定格が変更される場合があります。詳細については、カタログのアクセサリのセクションを参照してください。

te.com

© 2022 TE Connectivity Ltd. family of companies. All Rights Reserved.

ENTRELEC、TE Connectivity、TE、TE connectivity (logo) および Every Connection Counts は商標です。ここで挙げているその他のロゴ、製品名、または社名は、該当する各所有者の商標である場合があります。

TE は、このパンフレットに掲載されている情報の正確性を確保するためにあらゆる合理的な努力を払っていますが、誤りが含まれていないことを保証するものではありません。また、この情報が正確で正しく、信頼できる最新のものであることについて、一切の表明、保証、約束を行いません。TE は、ここに記載されている情報を事前の通知なく変更する権利を留保します。TE Connectivity は、TE Connectivity のこの製品についての販売諸条件で定められている義務のみを負います。いかなる場合も、製品の販売、再販売、使用、または誤用から生じる偶発的な、間接的な、または結果的な損害に対して TE Connectivity は一切責任を負わないものとします。TE は、ここに掲載されている情報に関するすべての黙示的保証を明示的に否認します。これには、あらゆる商品性の黙示的保証、または特定の目的に対する適合性が含まれますが、これらに限定されるものではありません。ここに記載されている寸法、仕様、情報は参照のみを目的としたものであり、通知なく変更される場合があります。最新の寸法、仕様、情報については、TE にお問い合わせください。TE Connectivity 製品のユーザーは、目的の各用途に対する各製品の適合性を各自で評価する必要があります。

インダストリアル / SNK シリーズ ダイナミック プラガブル端子台 / パンフレット / EN **11/22**

パンフレット

TE Connectivity 3, rue Jean Perrin

69687 Chassieu cedex

France

電話: +33 481923100