ENTRELEC
Electrical Solutions
By TE Connectivity

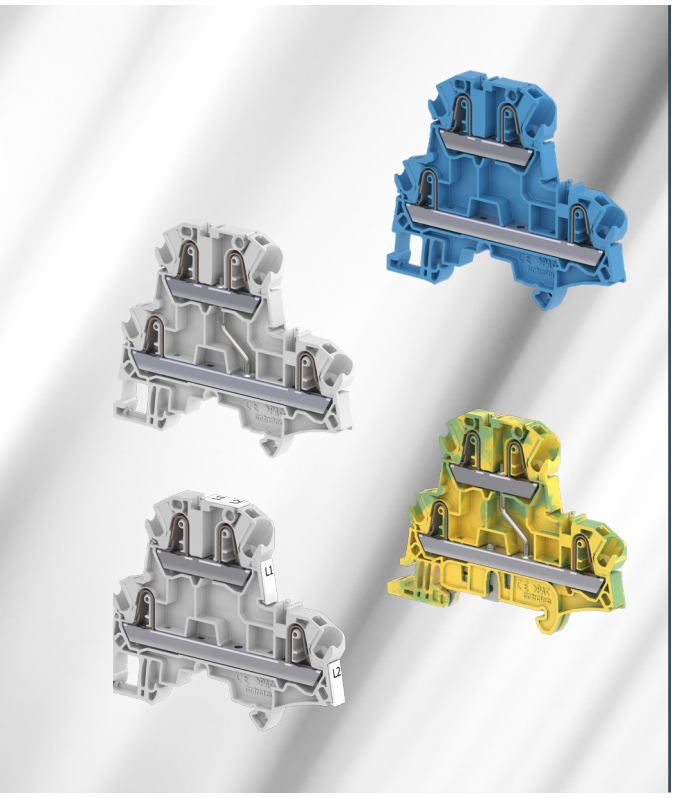

MORSETTI A DUE PIANI

TECNOLOGIA PI-SPRING (PUSH-IN & MOLLA) 4 mm²
PASSANTE 1 & 2, DI TERRA

Combinano prestazioni elevate con dimensioni compatte:
- 800 V IEC 300 V UL
- 1 vano ponticelli su ogni piano
- Ampia area di siglatura degli ingressi e delle uscite sul il piano superiore

FACILI DA INSTALLARE

Chiara identificazione
- Elevata visibilità grazie al cartellino superiore in orizzontale
- Superficie di siglatura piana "SNK"
- Compatibile con porta-cartellino girevole

Semplicità di cablaggio
- La tecnologia PI-Spring offre 2 tecnologie in 1 (Push-In & molla)
- Connessione frontale inclinata per un accesso più ergonomico
- Il cacciavite è resta bloccato durante il processo di cablaggio

ADATTI A MOLTE ESIGENZE

Certificazioni internazionali
- Rispondente alla maggiorparte degli standard mondiali: IEC / UL / EAC / CSA

Sicurezza
- IP20

AUMENTO DELLA PRODUTTIVITÀ

Riduzione dei costi di cablaggio e montaggio
- La connessione push-in fa risparmiare fino al 50% del tempo di installazione rispetto alla tecnologia a vite
- Montando 1 morsetto si ottengono contemporaneamente fino a 2 circuiti e 4 punti di connessione

Risparmio di spazio
- I morsetti a due piani consentono di cablare 2 circuiti in un passo di soli 6 mm

CARATTERISTICHE

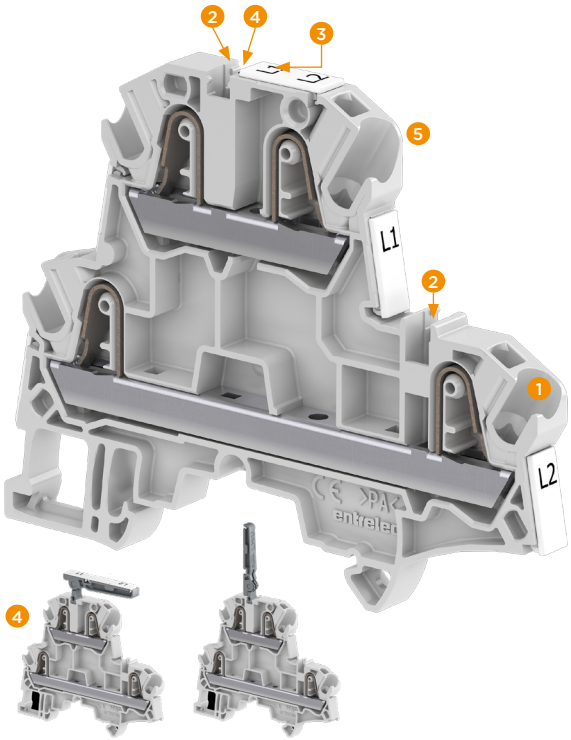

1. 4 mm² con puntalino isolato
2. 1 vano ponticelli per piano
3. 1 cartellino superiore orizzontale per un'elevata visibilità
4. Compatibile con il porta-cartellino girevole per identificare entrambi i piani se necessario
5. Connessioni frontali inclinato per un accesso più ergonomico

Morsetti PI-Spring ZK4-D2

Due piani con 2 circuiti passanti - passo di 6 mm 0,236 in

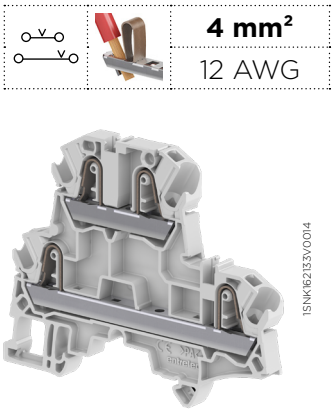

ZK4-D2

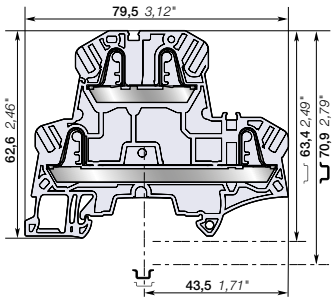

Passo **di 6 mm** 0,236 in

4 mm²
12 AWG

Descrizione

Combinano prestazioni elevate con dimensioni compatte:

- 800 V IEC 300 V UL,
- 2 vani ponticelli, 1 sopra e 1 sotto e un'ampia area di siglatura degli ingressi e delle uscite sul il piano superiore.

Scelta dei morsetti

Descrizione		Colore	Tipo	Codice per l'ordinazione		Conf. Qtà	Peso (1 pz.) g
Passante	2 circuiti passanti	Grigio	ZK4-D2	1SNK706210R0000		50	16,40
		Blu	ZK4-D2-BL	1SNK706220R0000		50	16,40

Principali dati tecnici

Sezione dei conduttori		IEC	UL - CSA
1 conduttore per morsetto	Rigido	0,5 ... 6 mm²	26 ... 10 AWG
	Flessibile senza puntalino	0,5 ... 4 mm²	
	Flessibile con puntalino non isolato	0,5 ... 4 mm²	26 ... 12 AWG
	Flessibile con puntalino isolato	0,5 ... 4 mm²	26 ... 12 AWG
2 conduttori per morsetto	Flessibile con puntalino doppio	0,5 ... 1 mm²	26 ... 18 AWG
Corrente nominale / Sezione nominale		29 A / 4 mm²	29 A / 10 AWG
Corrente max./Sezione massima raccordabile		36 A / 6 mm²	
Corrente nominale di breve durata (1s)		480 A	
Valore nominale della corrente di cortocircuito (con condizioni specifiche)			100 kA
Tensione nominale		800 V	300 V
Tensione nominale di tenuta all'impulso		8000 V	
Protezione		IP20	NEMA 1
Sicurezza aumentata Ex e		550 V 25 A IEC/EN 60079-7 - IM2 II 2 GD Ex eb I/IIC/IIIC	

Istruzioni di montaggio

Profilato		TH 35-7,5 TH 35-15
Lunghezza di spelatura dei conduttori		12,5 mm 0,492 in
Utensile (per conduttore flessibile senza puntalino)		Cacciavite piatto Ø 3,5 mm Ø 0,138 in

I dati relativi alla capacità di connessione per un conduttore rigido: solido/a trefoli, o uno flessibile (ove applicabile) costituiscono un'informazione obbligatoria richiesta dagli standard IEC, UL e CSA (conduttori di rame). Tutti gli altri dati figurano esclusivamente a titolo informativo aggiuntivo. Per maggiori dettagli si invita a consultare i nostri certificati CB, UL o CSA e la scheda tecnica disponibile su http://www.TE.com

CE · CB · RoHS · USR CNR · CSA · EAC Ex · ATEX · IECEx · BV · DNV

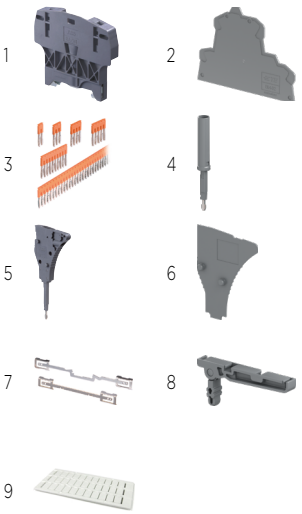

Accessori

	Descrizione			Colore	Tipo	Codice per l'ordinazione		Conf. Qtà	Peso (1 pz.) g
1	**Blocchetti d'arresto**	10 mm	0,394 in	Grigio scuro	BAZH1	1SNK900102R0000		20	24,00
2	**Piastrine terminali**	1,5 mm	0,059 in	Grigio scuro	EK4-D2	1SNK706960R0000		20	3,79
3	**Ponticelli a barre**	2 poli	41 A (IEC)	Arancione	JB6-2	1SNK906302R0000		50	1,30
		3 poli	41 A (IEC)		JB6-3	1SNK906303R0000		50	2,10
		4 poli	41 A (IEC)		JB6-4	1SNK906304R0000		50	2,90
		5 poli	41 A (IEC)		JB6-5	1SNK906305R0000		50	3,60
		10 poli	41 A (IEC)		JB6-10	1SNK906310R0000		20	7,40
		50 poli	41 A (IEC)		JB6-50	1SNK906350R0000		10	38,10
4	**Adattatori di test**	Per spine di test DIA 2 mm 0,079 in		Grigio scuro	TP2	1SNK900203R0000		20	1,70
		Per spine di test DIA 4 mm 0,157 in			TP4	1SNK900205R0000		20	2,40
5	**Connettori di test**	Passo di 5,2 mm 0,205 in		Grigio scuro	TC5	1SNK900200R0000		10	5,20
		Modulo terminale, 5,2 mm 0,205 in			TC5-R1	1SNK900201R0000		10	5,20
6	**Intercalari**	0,8 mm	0,031 in	Grigio scuro	ES-TC6	1SNK900105R0000		10	0,80
7	**Barrette di schermaggio**				SHB	1SNK900602R0000		20	4,90
8	**Porta-cartellini girevole**			Grigio scuro	LH-J	1SNK900606R0000		100	0,73
9	**Siglatura per morsetti**	Cartella neutra			MC612	1SNK150000R0000		22	10,00
					MC612PA	1SNK159999R0000		20	11,00
		Porta segnafili universale		Grigio	UMH	1SNK900611R0000		10	0,20

Nella scheda tecnica dei morsetti è indicata una lista completa degli accessori e dei blocchetti d'arresto. Alcuni accessori come i ponticelli a barre possono modificare i valori dei morsetti. Tutte le informazioni sono disponibili nella sezione del catalogo relativa agli accessori.

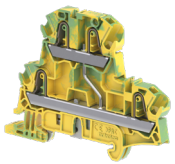

Morsetti di terra PI-Spring

Descrizione		Colore	Tipo	Codice per l'ordinazione		Conf. Qtà	Peso (1 pz.) g
Di terra	Profilo allineato con ZK4-D2 e ZK4-D1	Verde-giallo	ZK4-D1-PE	1SNK706250R0000		20	21,75

1SNK162086S0901

Morsetti PI-Spring ZK4-D1

Due piani con 1 circuito passante - passo di 6 mm 0,236 in

4 mm²

12 AWG

Descrizione

- Presentano le stesse funzionalità degli ZK4-D2 e facilitano una distribuzione del potenziale su 4 connessioni indipendenti

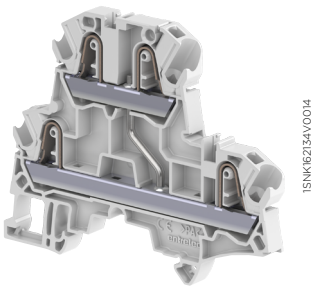

1SNK162134V0014

ZK4-D1

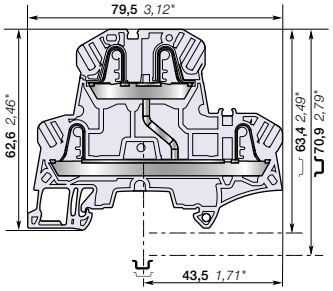

Passo **di 6 mm** 0,236 in

Scelta dei morsetti

Descrizione		Colore	Tipo	Codice per l'ordinazione		Conf. Qtà	Peso (1 pz.) g
Passante	1 circuito passante	Grigio	ZK4-D1	1SNK706211R0000		50	17,42

Principali dati tecnici

Sezione dei conduttori		IEC	UL - CSA
1 conduttore per morsetto	Rigido: solido/a trefoli	0,5 ... 6 mm²	26 ... 10 AWG
	Flessibile senza puntalino	0,5 ... 4 mm²	
	Flessibile con puntalino non isolato	0,5 ... 4 mm²	26 ... 12 AWG
	Flessibile con puntalino isolato	0,5 ... 4 mm²	26 ... 12 AWG
2 conduttori per morsetto	Flessibile con puntalino doppio	0,5 ... 1 mm²	26 ... 18 AWG
Corrente nominale / Sezione nominale		32 A / 4 mm²	30 A / 10 AWG
Corrente max./ Sezione massima raccordabile		39 A / 6 mm²	
Corrente nominale di breve durata (1s)		480 A	
Valore nominale della corrente di cortocircuito (con condizioni specifiche)			100 kA
Tensione nominale		800 V	300 V
Tensione nominale di tenuta all'impulso		8000 V	
Protezione		IP20	NEMA 1
Sicurezza aumentata Ex e		550 V 26 A IEC/EN 60079-7 - IM2 II 2 GD Ex eb I/IIC/IIIC	

Istruzioni di montaggio

Profilato		TH 35-7,5, TH 35-15
Lunghezza di spelatura dei conduttori		12,5 mm 0,492 in
Utensile (per conduttore flessibile senza puntalino)		Cacciavite piatto Ø 3,5 mm Ø 0,138 in

I dati relativi alla capacità di connessione per un conduttore rigido, o uno flessibile (ove applicabile) costituiscono un'informazione obbligatoria richiesta dagli standard IEC, UL e CSA (conduttori di rame). Tutti gli altri dati figurano esclusivamente a titolo informativo aggiuntivo. Per maggiori dettagli si invita a consultare i nostri certificati CB, UL o CSA e la scheda tecnica disponibile su http://www.TE.com

CE, CB, RoHS, USR CNR, CSA, EAC Ex, ATEX, IECEx, BV, DNV

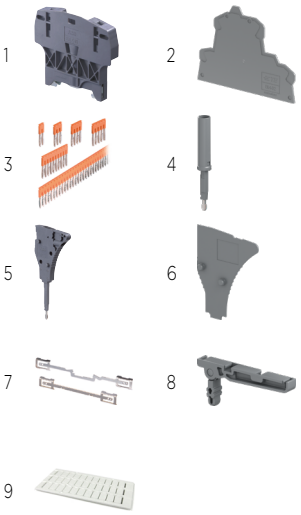

Accessori

	Descrizione			Colore	Tipo	Codice per l'ordinazione		Conf. Qtà	Peso (1 pz.) g
1	**Blocchetti d'arresto**	10 mm	0,394 in	Grigio scuro	BAZH1	1SNK900102R0000		20	24,00
2	**Piastrine terminali**	2 mm	0,059 in	Grigio scuro	EK4-D2	1SNK706960R0000		20	3,79
3	**Ponticelli a barre**	2 poli	41 A (IEC)	Arancione	JB6-2	1SNK906302R0000		50	1,30
		3 poli	41 A (IEC)		JB6-3	1SNK906303R0000		50	2,10
		4 poli	41 A (IEC)		JB6-4	1SNK906304R0000		50	2,90
		5 poli	41 A (IEC)		JB6-5	1SNK906305R0000		50	3,60
		10 poli	41 A (IEC)		JB6-10	1SNK906310R0000		20	7,40
		50 poli	41 A (IEC)		JB6-50	1SNK906350R0000		10	38,10
4	**Adattatori di test**	Per spine di test DIA 2 mm 0,079 in		Grigio scuro	TP2	1SNK900203R0000		20	1,70
		Per spine di test DIA 4 mm 0,157 in			TP4	1SNK900205R0000		20	2,40
5	**Connettori di test**	Passo di 5,2 mm 0,205 in		Grigio scuro	TC5	1SNK900200R0000		10	5,20
		Modulo terminale, 5,2 mm 0,205 in			TC5-R1	1SNK900201R0000		10	5,20
6	**Intercalari**	0,8 mm	0,031 in	Grigio scuro	ES-TC6	1SNK900105R0000		10	0,80
7	**Barrette di schermaggio**				SHB	1SNK900602R0000		20	4,90
8	**Porta-cartellini girevole**			Grigio scuro	LH-J	1SNK900606R0000		100	0,73
9	**Siglatura per morsetti**	Cartella neutra			MC612	1SNK150000R0000		22	10,00
					MC612PA	1SNK159999R0000		20	11,00
		Porta segnafili universale		Grigio	UMH	1SNK900611R0000		10	0,20

Nella scheda tecnica dei morsetti è indicata una lista completa degli accessori e dei blocchetti d'arresto. Alcuni accessori come i ponticelli a barre possono modificare i valori dei morsetti. Tutte le informazioni sono disponibili nella sezione del catalogo relativa agli accessori.

Morsetti di terra PI-Spring

Descrizione		Colore	Tipo	Codice per l'ordinazione		Conf. Qtà	Peso (1 pz.) g
Di terra	Profilo allineato con ZK4-D2 e ZK4-D1	Verde-giallo	ZK4-D1-PE	1SNK706250R0000		20	21,75

1SNK162084S0901

Morsetti PI-Spring ZK4-D1-PE

Due piani con 1 circuito di terra - passo di 6 mm 0,236

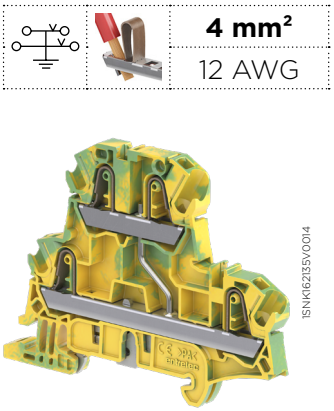

ZK4-D1-PE

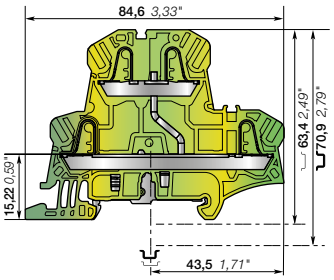

Passo di 6 mm 0,236 **in**

	4 mm²
	12 AWG

Descrizione

Migliorano la sicurezza dell'impianto in caso di cortocircuito grazie al montaggio a scatto sul il profilato:

- Connessione al profilato indipendente dall'operatore,
- Prestazioni superiori rispetto ai requisiti indicati nello standard dei morsetti IEC 60947-7-2,
- Aggancio e rimozione dal profilato in tutta sicurezza,
- Profilo allineato con ZK4-D2 e ZK4-D1.

Scelta dei morsetti

Descrizione		Colore	Tipo	Codice per l'ordinazione		Conf. Qtà	Peso (1 pz.) g
Di terra	1 circuito di terra	Verde-giallo	ZK4-D1-PE	1SNK706250R0000		20	21,75

Principali dati tecnici

Sezione dei conduttori		IEC	UL - CSA
1 conduttore per morsetto	Rigido	0,5 ... 6 mm²	26 ... 10 AWG
	Flessibile senza puntalino	0,5 ... 4 mm²	
	Flessibile con puntalino non isolato	0,5 ... 4 mm²	26 ... 12 AWG
	Flessibile con puntalino isolato	0,5 ... 4 mm²	26 ... 12 AWG
2 conduttori per morsetto	Flessibile con puntalino doppio	0,5 ... 1 mm²	26 ... 18 AWG
Sezione nominale		4 mm²	10 AWG
Corrente di cortocircuito di breve durata (1s)		480 A	636 A
Protezione		IP20	NEMA 1
Classificazione in atmosfera esplosiva		IM2 II 2 GD Ex eb I/IIC/IIIC - Classe I, Zona 1, AEx e II, Ex e II U	

I dati relativi alla capacità di connessione per un conduttore rigido, o uno flessibile (ove applicabile) costituiscono un'informazione obbligatoria richiesta dagli standard IEC, UL e CSA (conduttori di rame). Tutti gli altri dati figurano esclusivamente a titolo informativo aggiuntivo. Per maggiori dettagli si invita a consultare i nostri certificati CB, UL o CSA e la scheda tecnica disponibile su http://www.TE.com

CE | CB | RoHS | USR CNR | CSA | EAC Ex | ATEX | IECEx | BV | DNV

Istruzioni di montaggio

Profilato		TH 35-7,5, TH 35-15
Lunghezza di spelatura dei conduttori		12 mm 0,492 in
Utensile (per conduttore flessibile senza puntalino)		Cacciavite piatto Ø 3,5 mm Ø 0,138 in

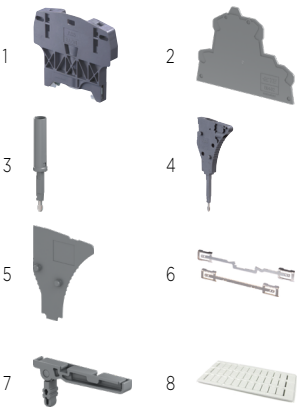

Accessori

	Descrizione			Colore	Tipo	Codice per l'ordinazione		Conf. Qtà	Peso (1 pz.) g
1	**Blocchetti d'arresto**	10 mm	0,394 in	Grigio scuro	BAZH1	1SNK900102R0000		20	24,00
2	**Piastrine terminali**	2 mm	0,079 in	Grigio scuro	EK4-D2	1SNK706960R0000		20	3,79
3	**Adattatori di test**	Per spine di test DIA 2 mm 0,079 in		Grigio scuro	TP2	1SNK900203R0000		20	1,70
		Per spine di test DIA 4 mm 0,157 in			TP4	1SNK900205R0000		20	2,40
4	**Connettori di test**	Passo di 5,2 mm 0,205 in		Grigio scuro	TC5	1SNK900200R0000		10	5,20
		Modulo terminale, 5,2 mm 0,205 in			TC5-R1	1SNK900201R0000		10	5,20
5	**Intercalari**	0,8 mm	0,031 in	Grigio scuro	ES-TC6	1SNK900105R0000		10	0,80
6	**Barrette di schermaggio**				SHB	1SNK900602R0000		20	4,90
7	**Porta-cartellini girevole**			Grigio scuro	LH-J	1SNK900606R0000		100	0,73
8	**Siglatura per morsetti**	Cartella neutra			MC612	1SNK150000R0000		22	10,00
					MC612PA	1SNK159999R0000		20	11,00
		Porta segnafili universale		Grigio	UMH	1SNK900611R0000		10	0,20

Nella scheda tecnica dei morsetti è indicata una lista completa degli accessori e dei blocchetti d'arresto. Alcuni accessori come i ponticelli a barre possono modificare i valori dei morsetti. Tutte le informazioni sono disponibili nella sezione del catalogo relativa agli accessori.

1SNK162085S0901

te.com

© 2023 Gruppo di aziende TE Connectivity Ltd. Tutti i diritti riservati.

ENTRELEC, TE Connectivity, TE Connectivity (logo) e Every Connection Counts sono marchi commerciali. Tutti gli altri loghi, prodotti e/o nomi di aziende a cui viene fatto riferimento nel presente documento possono essere marchi commerciali dei rispettivi proprietari.

Nonostante tutti gli sforzi per garantire l'accuratezza delle informazioni in questa brochure, TE non garantisce l'assenza assoluta di errori e non può fornire alcuna dichiarazione o garanzia ulteriore che le informazioni siano accurate, corrette, affidabili o attuali. TE si riserva il diritto di apportare modifiche alle informazioni qui contenute senza preavviso. TE Connectivity si assume solo gli obblighi stabiliti nei termini e nelle condizioni di questo prodotto e non sarà in alcun caso responsabile per eventuali danni incidentali, indiretti o consequenziali derivanti dalla vendita, rivendita, uso o applicazione errata del prodotto. TE declina espressamente qualsiasi garanzia implicita in relazione alle informazioni qui contenute, incluse, a titolo esemplificativo, garanzie implicite di commerciabilità o idoneità per uno scopo particolare. Dimensioni, specifiche e/o informazioni qui contenute sono solo a scopo di riferimento e sono soggette a modifiche senza preavviso. Consultare TE per ricevere le dimensioni, le specifiche e/o le informazioni aggiornate. Gli utenti dei prodotti TE Connectivity devono valutare autonomamente se il rispettivo prodotto è adatto all'applicazione desiderata.

INDUSTRIALE / MORSETTI A DUE PIANI / BROCHURE / IT **03/23**

BROCHURE

TE Connectivity Italia Distribution Srl

Corso Fratelli Cervi 15

10093 Collegno (TO)

Italia

Tel. +39 0114012111